1.04 Laterale 2 ante

ZANZARIERA PLISSETTATA LATERALE

Ingombri zanzariera (millimetri)

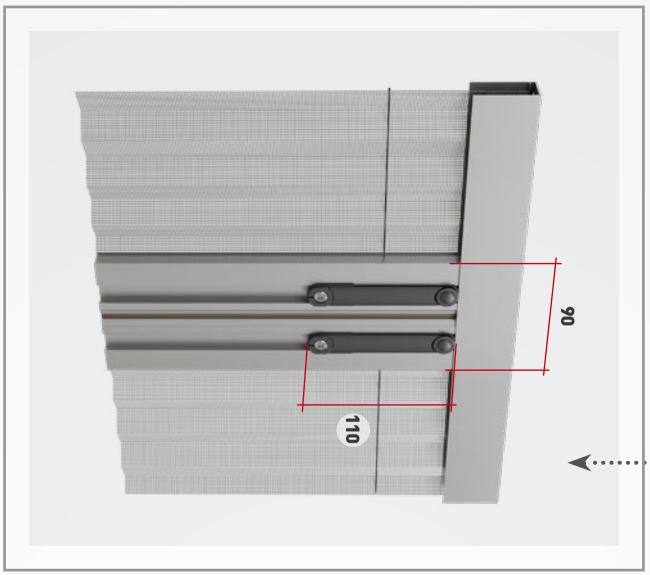

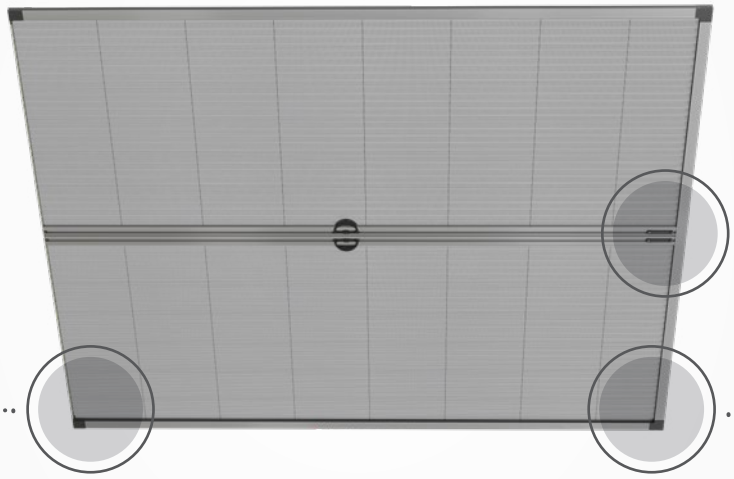

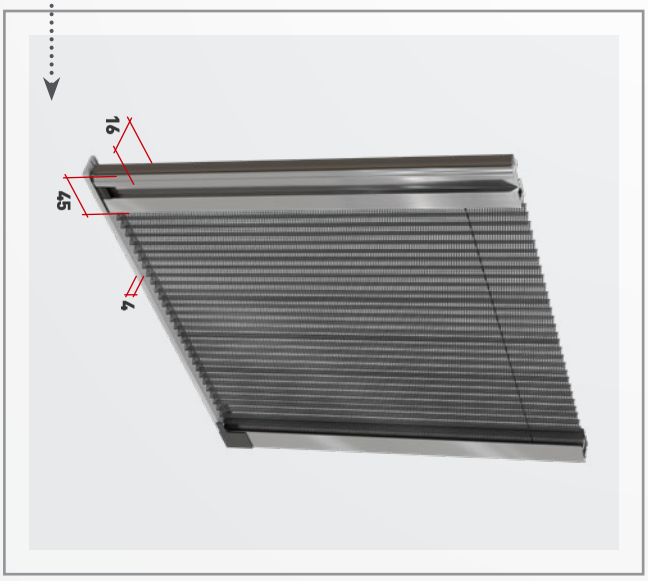

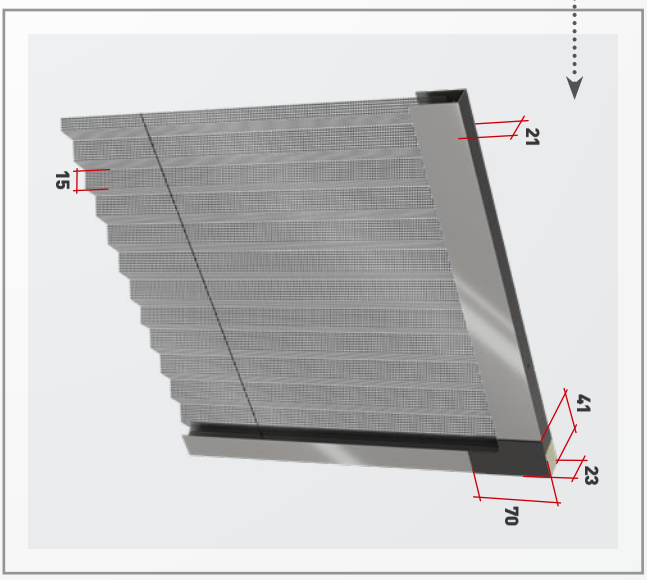

2.04 Laterale 2 ante

ZANZARIERA PLISSETTATA LATERALE

Ingombri zanzariera (millimetri)

