Nexa 2 ante

ZANZARIERA LATERALE
INCASSATA

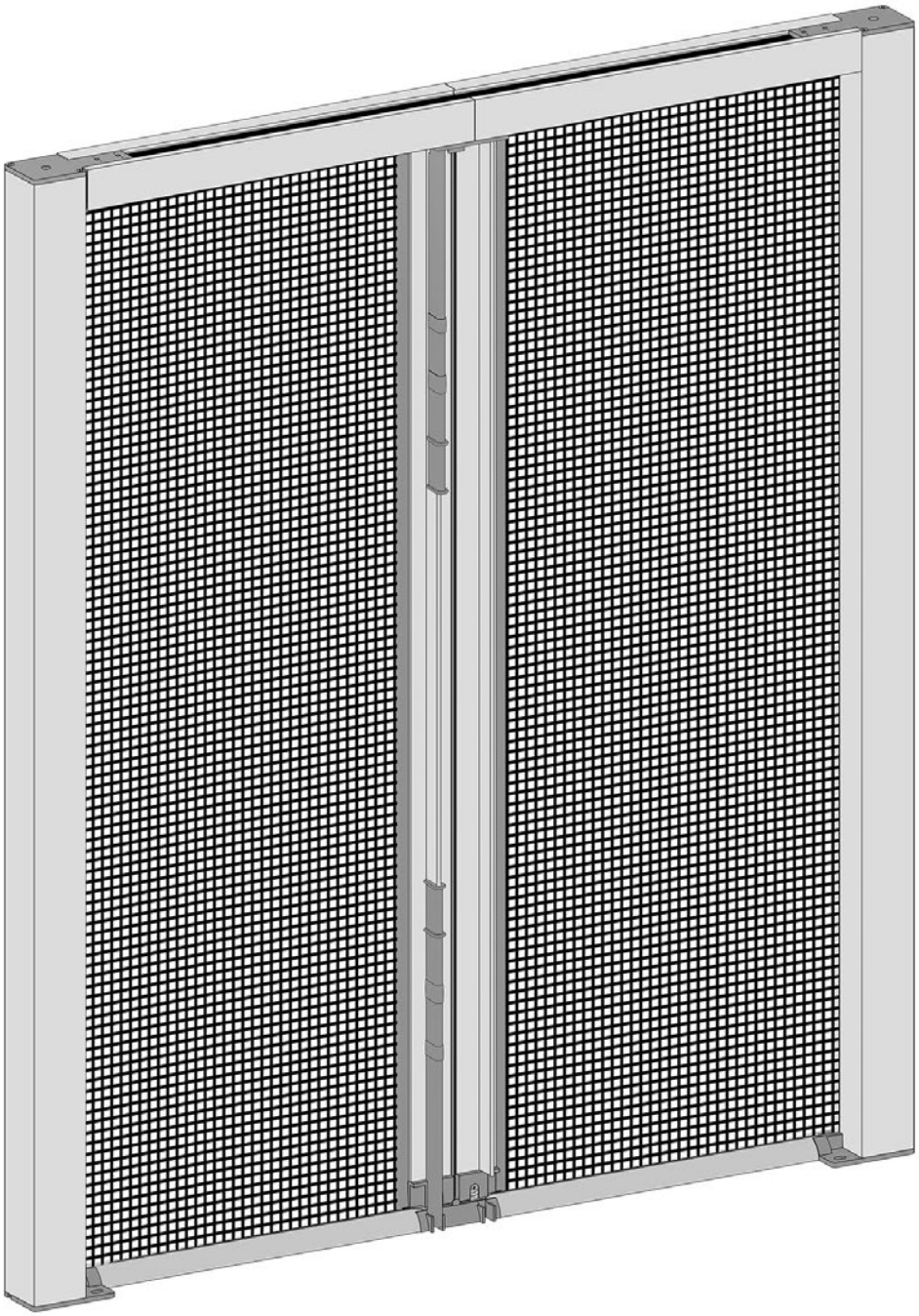

Guida visiva per il montaggio

ZANZATAP®
ONLINE STORE

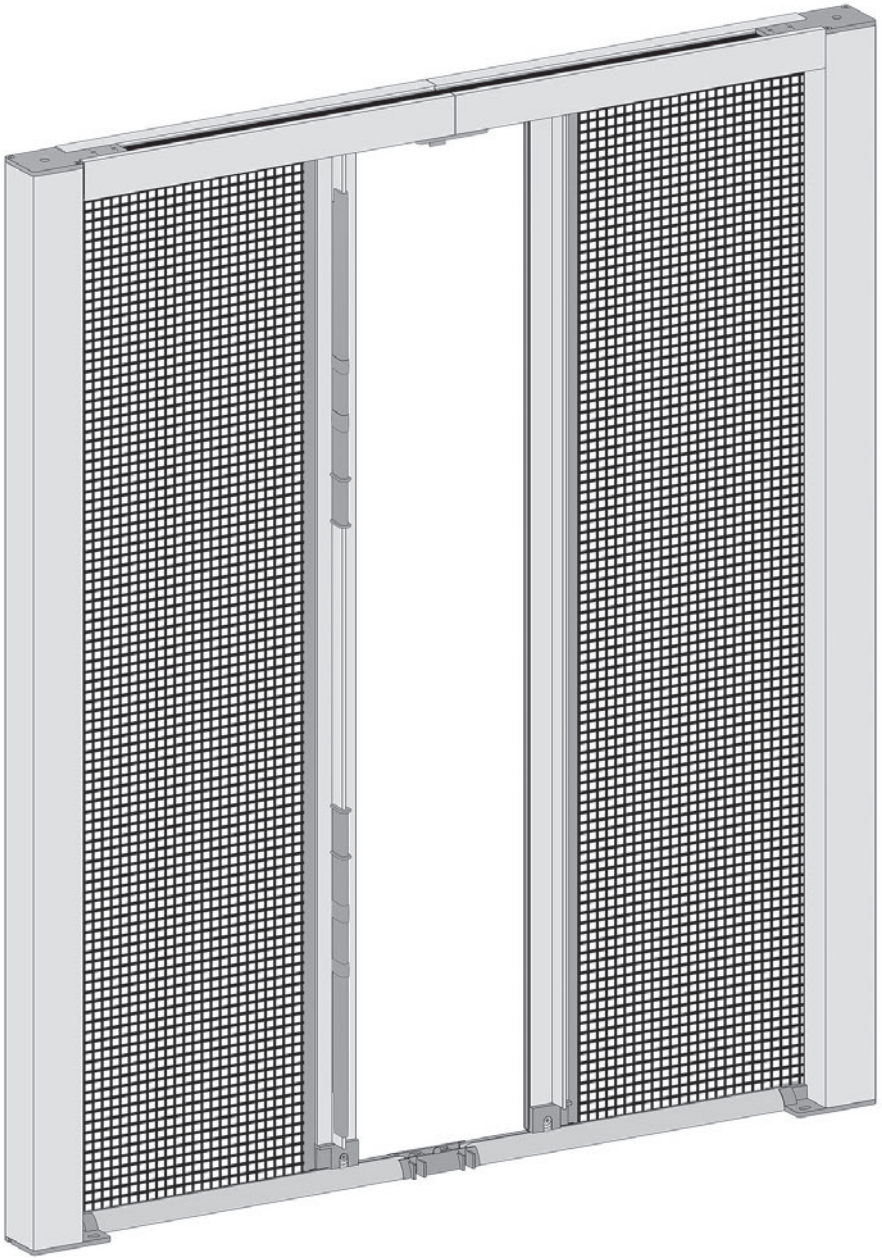

Nota: il segreto per una perfetta installazione è la precisione delle misure rilevate.

Il kit in dotazione è studiato per l'installazione a muro o a parete, come indicato nelle istruzioni successive. Per applicazioni differenti, si consiglia di valutare il sistema di fissaggio più adatto al tipo di installazione.

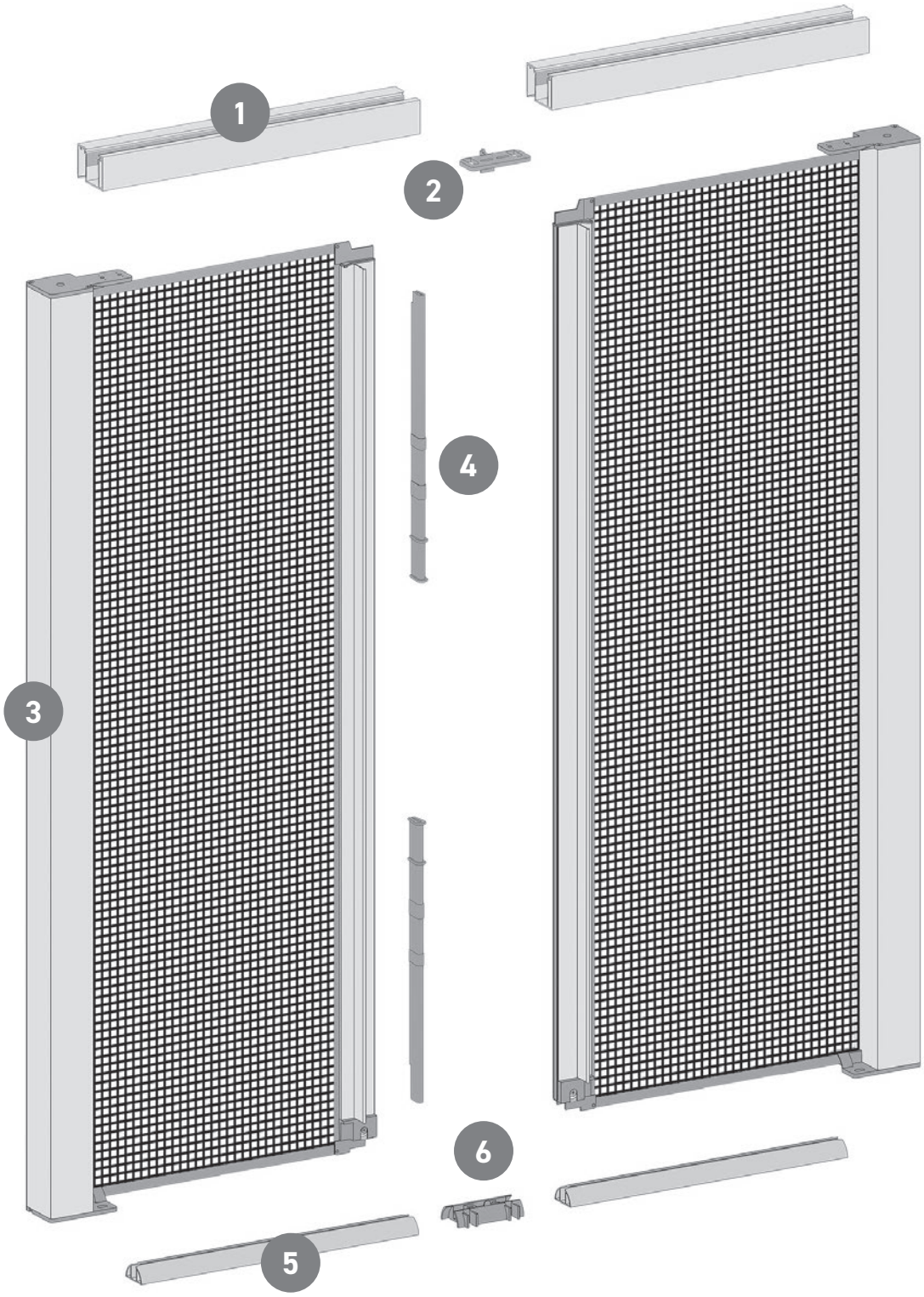

In dotazione:

1. **Guide superiori**
2. **Blocca catenaccioli**
3. **Cassonetti**
4. **Catenaccioli blocca anta con prolunga**
5. **Guide inferiori**
6. **Blocca catenacciolo inferiore**

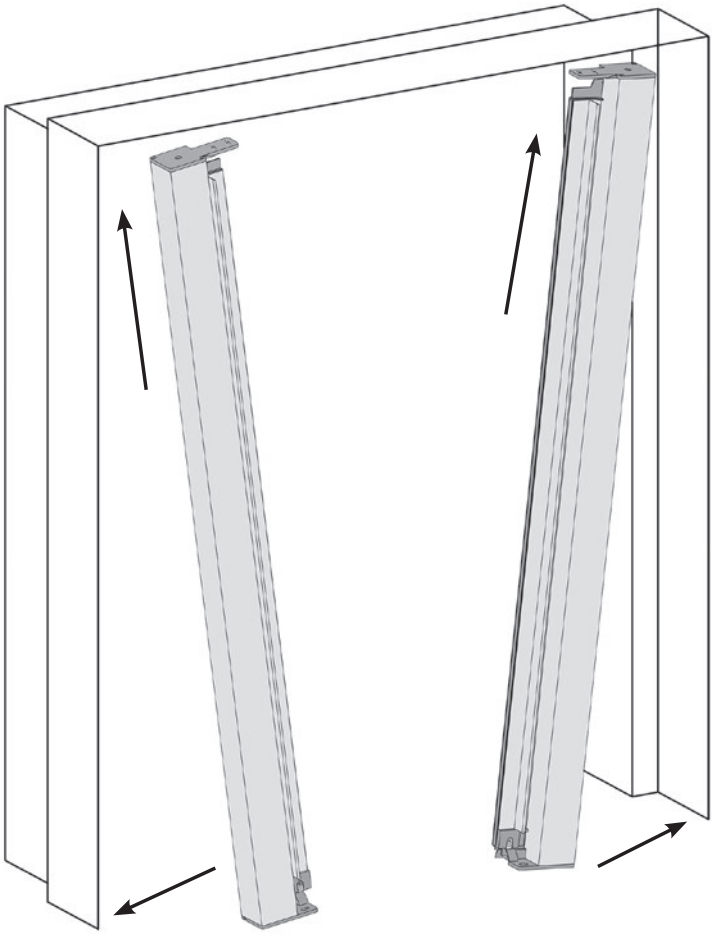

Inserire i cassonetti della zanzariera nei rispettivi vani di incasso, destro e sinistro, posizionandoli correttamente in sede.

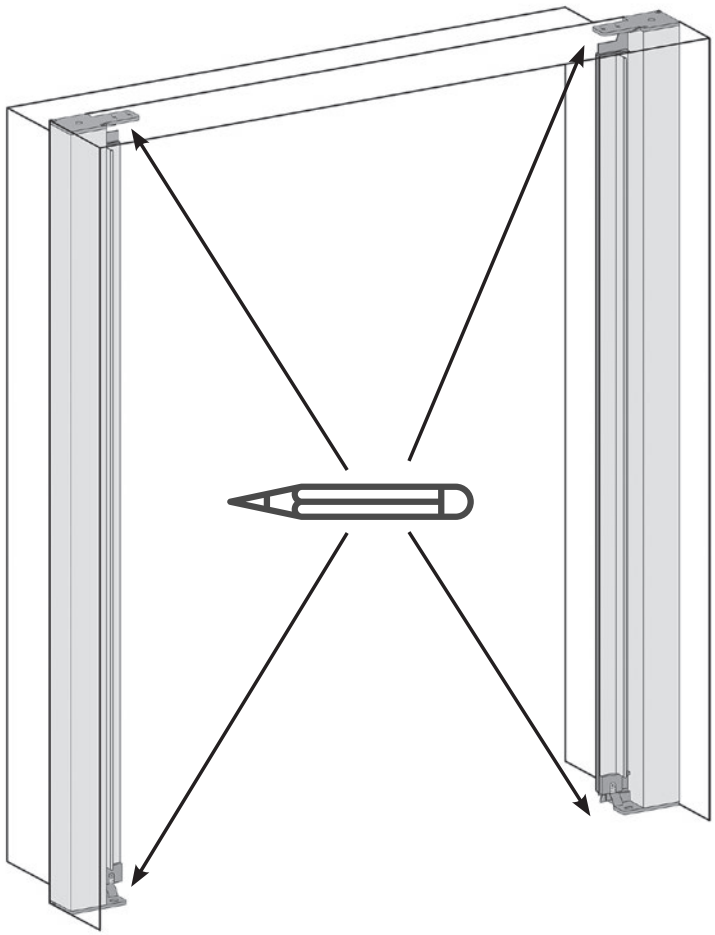

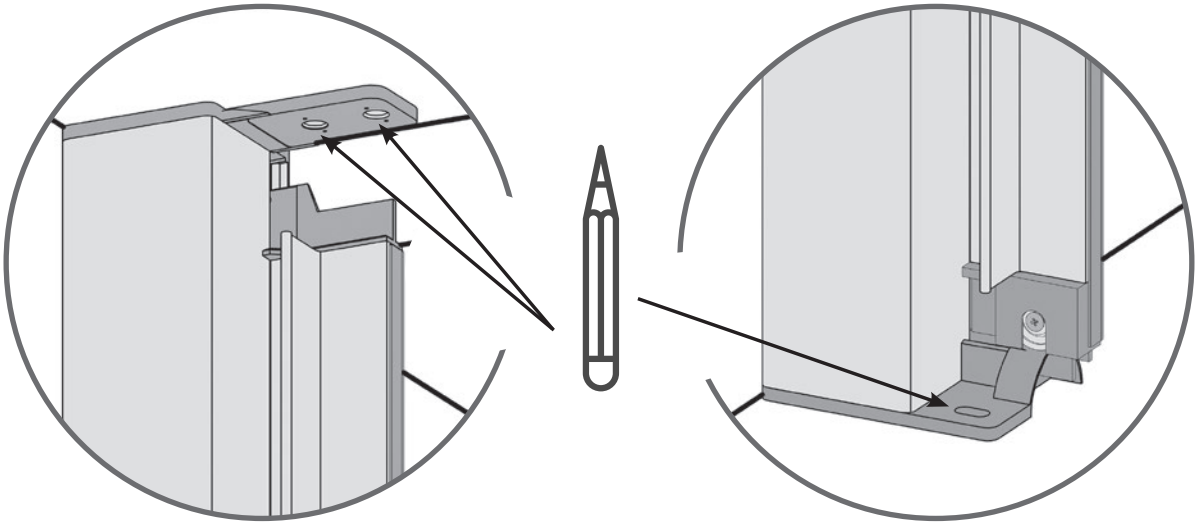

Segnare i punti da forare per il fissaggio dei cassonetti.

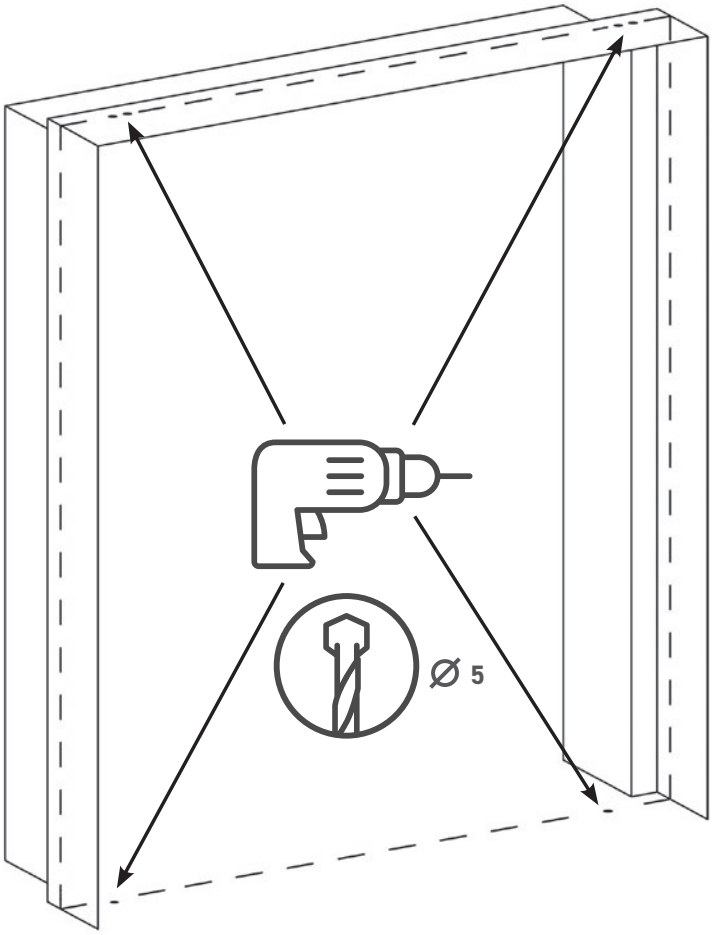

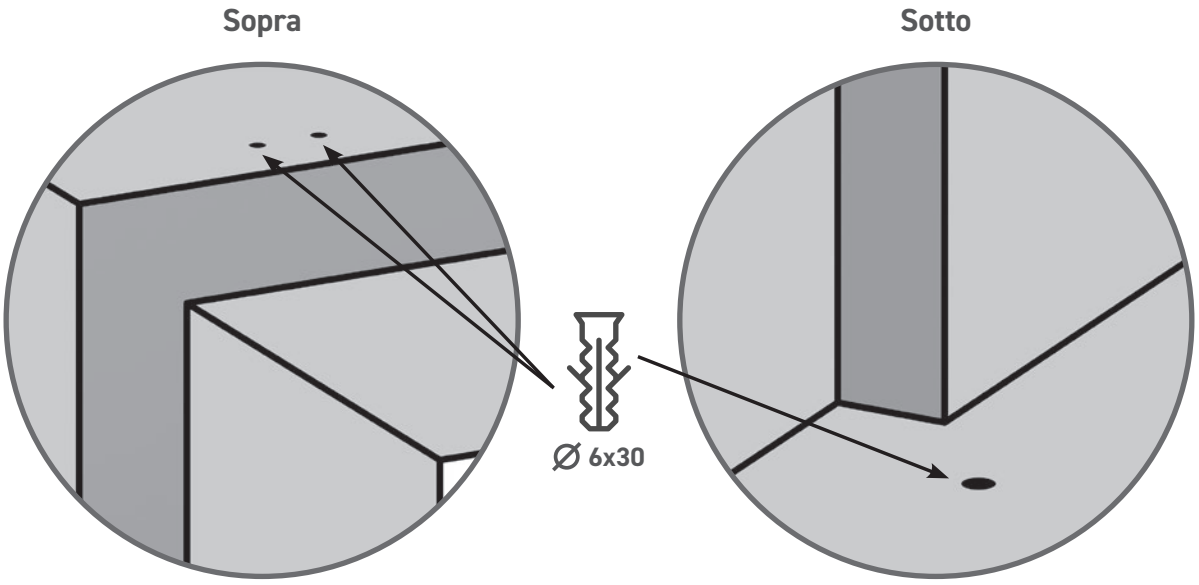

Forare le superfici precedentemente segnate
e inserire i tasselli in dotazione nei fori.

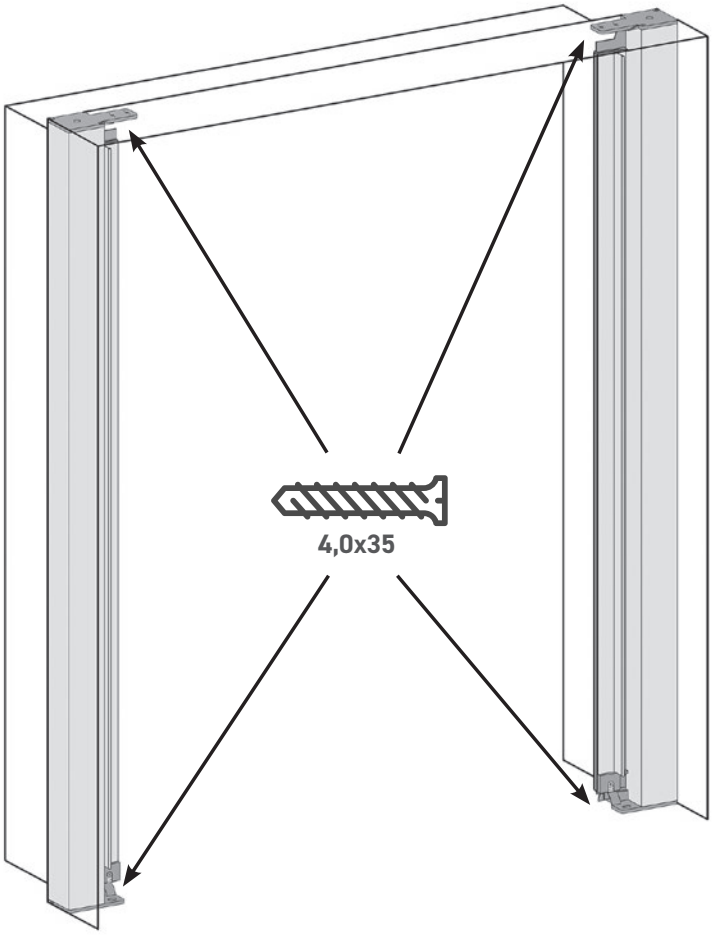

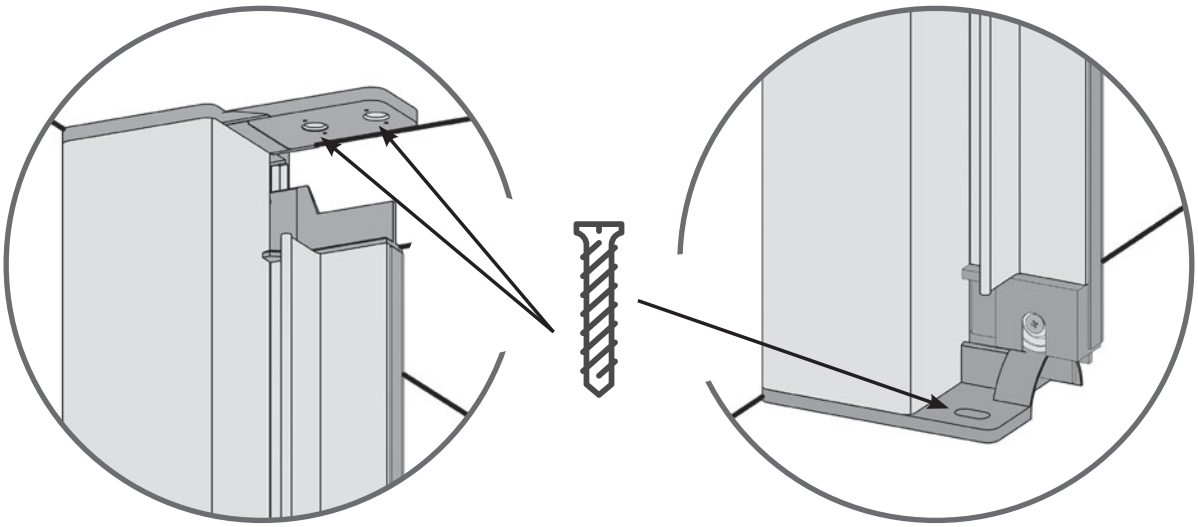

Fissare i cassonetti con le viti
fornite nei kit di montaggio.

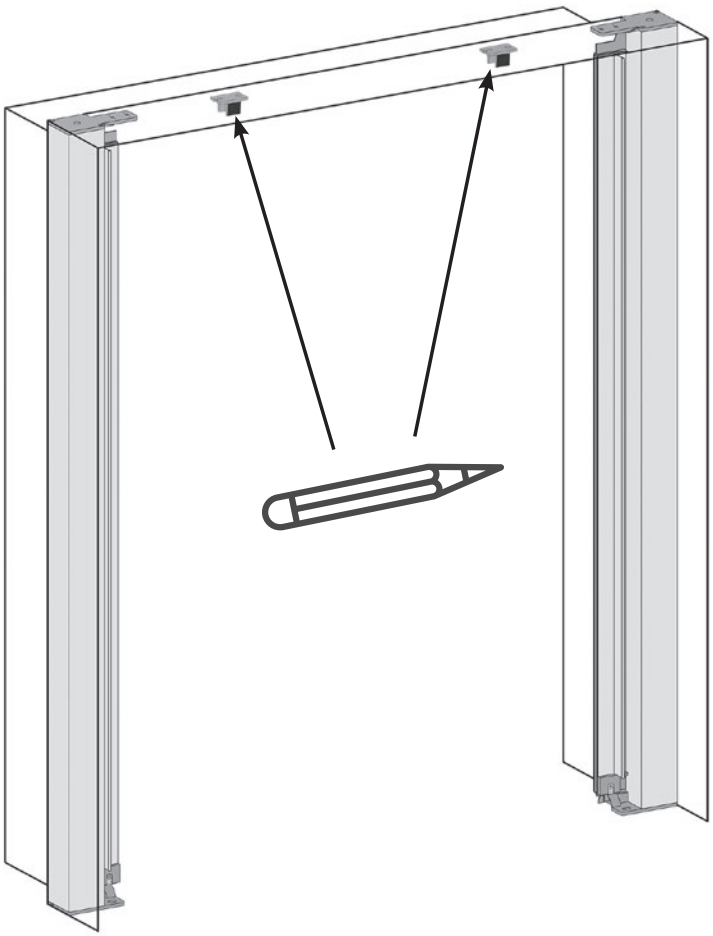

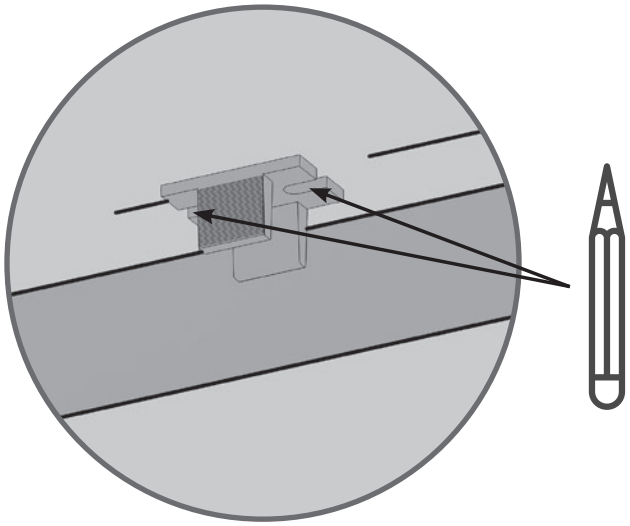

Posizionare le clip e contrassegnare i punti da forare per il fissaggio delle guide superiori.

Attenzione: posizionare correttamente le clip in corrispondenza della sede presente sul retro del profilo guida.

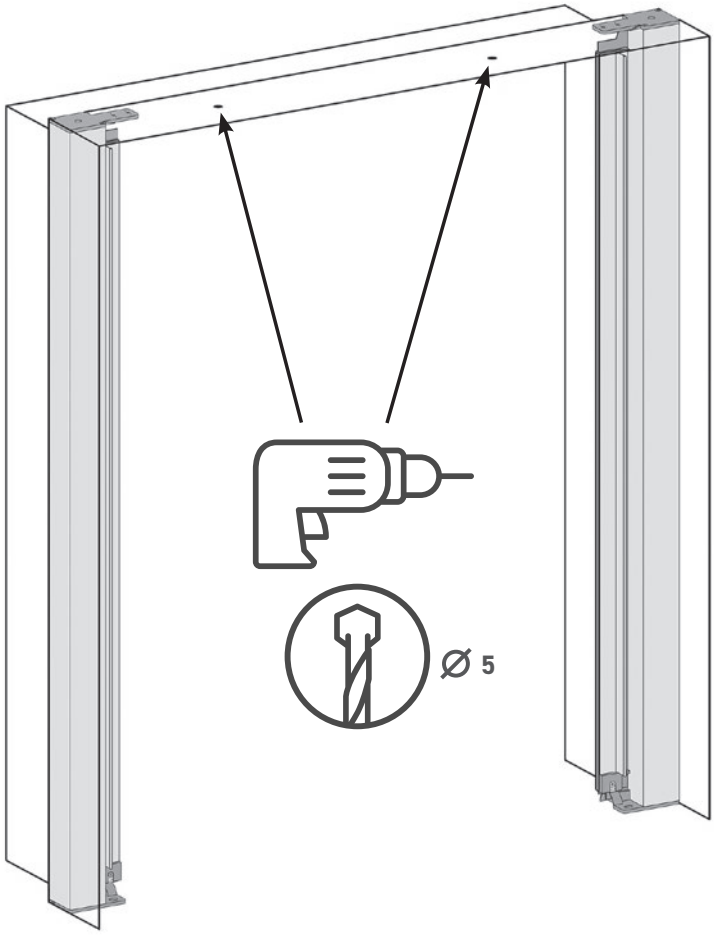

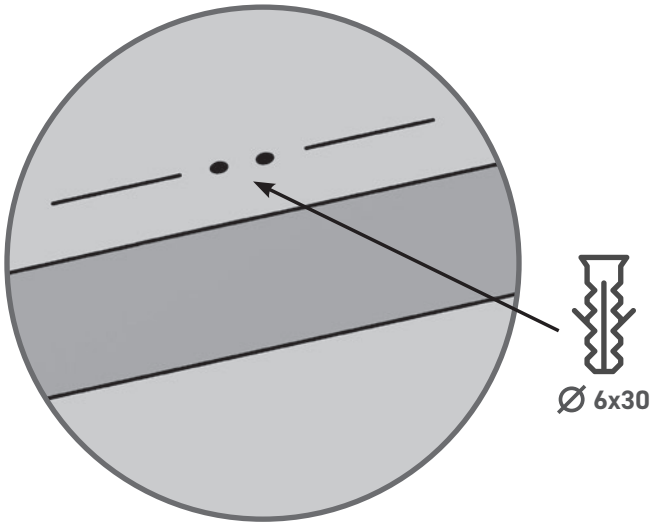

Forare le superfici precedentemente segnate per il fissaggio delle clip
e inserire i tasselli in dotazione nei fori.

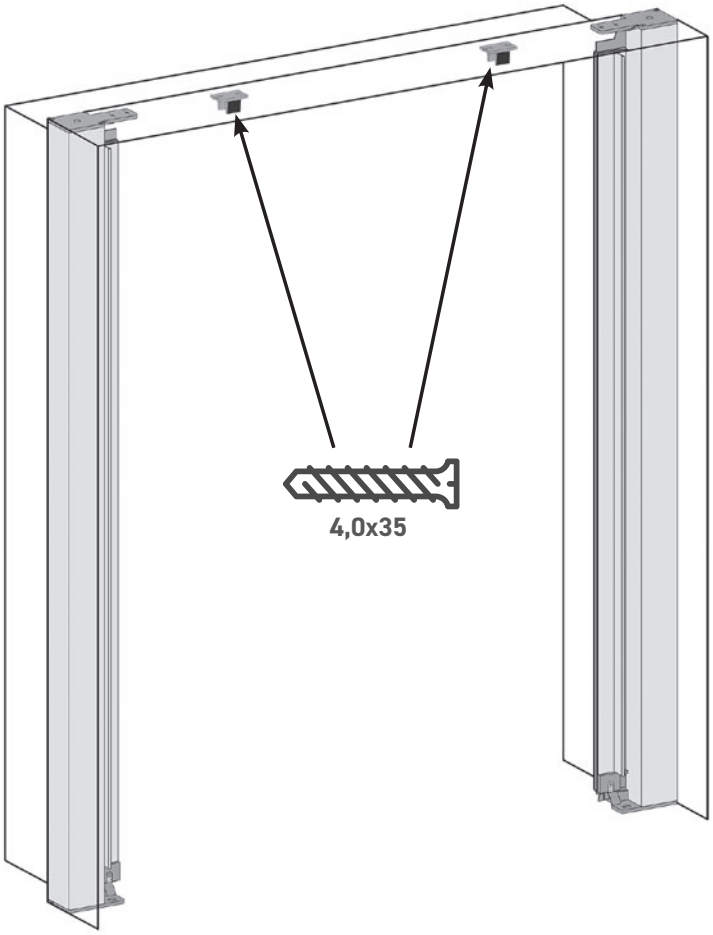

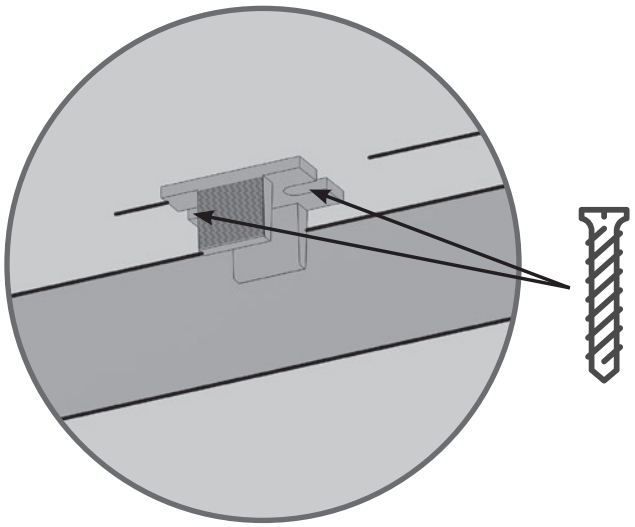

Riposizionare le clip e fissarle con le viti fornite
nel kit di montaggio.

10

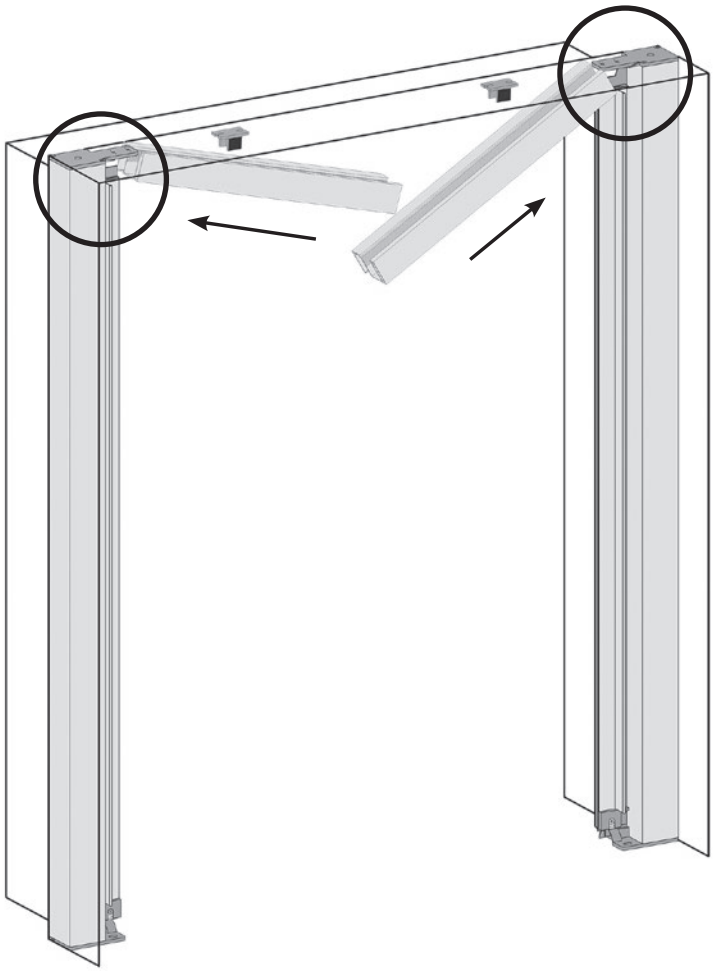

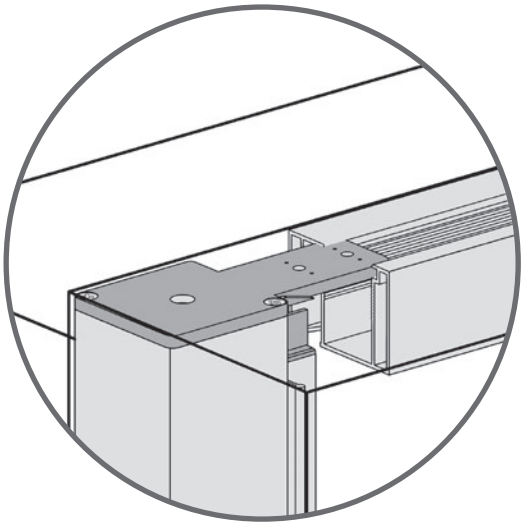

Inserire le guide nel vano di incasso superiore, partendo dal lato cassonetto. Verificare che le alette della testata destra e sinistra entrino correttamente nelle rispettive sedi delle guide, poi con una leggera pressione fissare l'estremità opposta nelle clip.

11

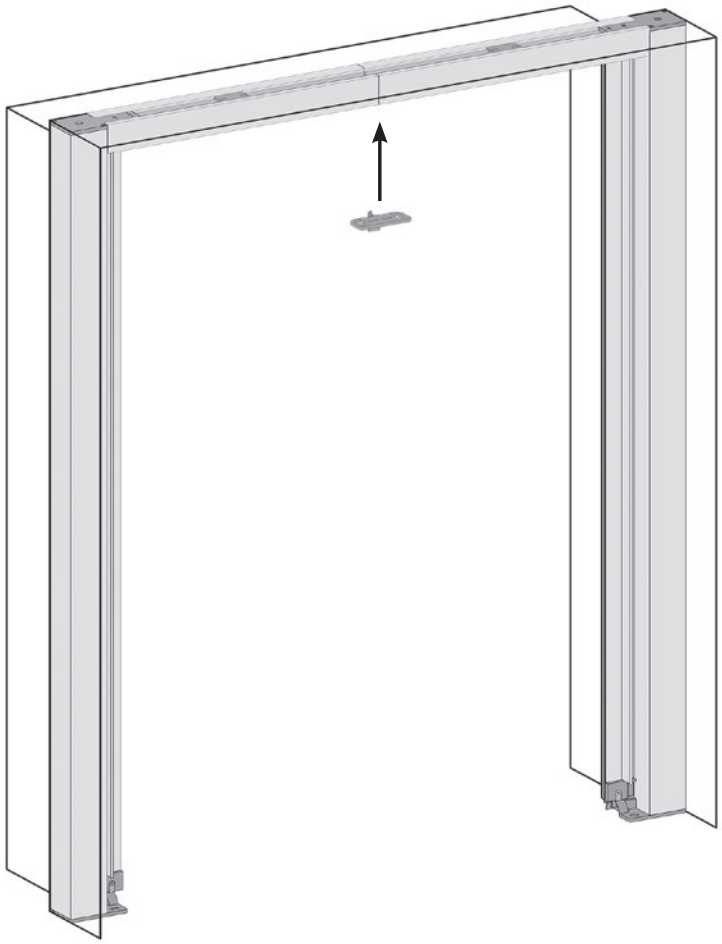

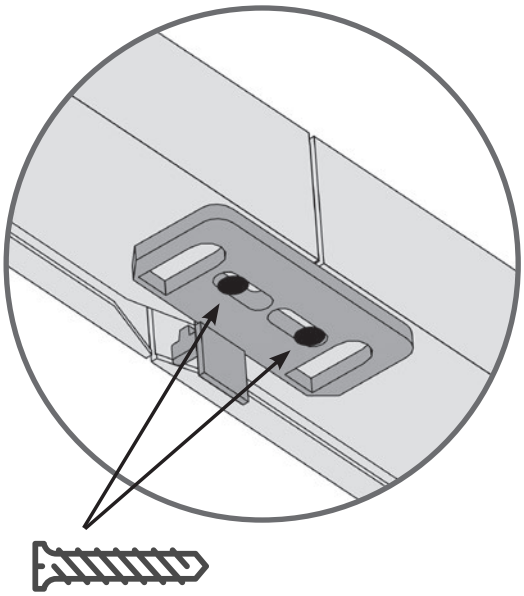

Posizionare il blocca catenacciolo in corrispondenza della giunzione delle guide superiori e fissarlo con le viti fornite nel kit di montaggio.

12

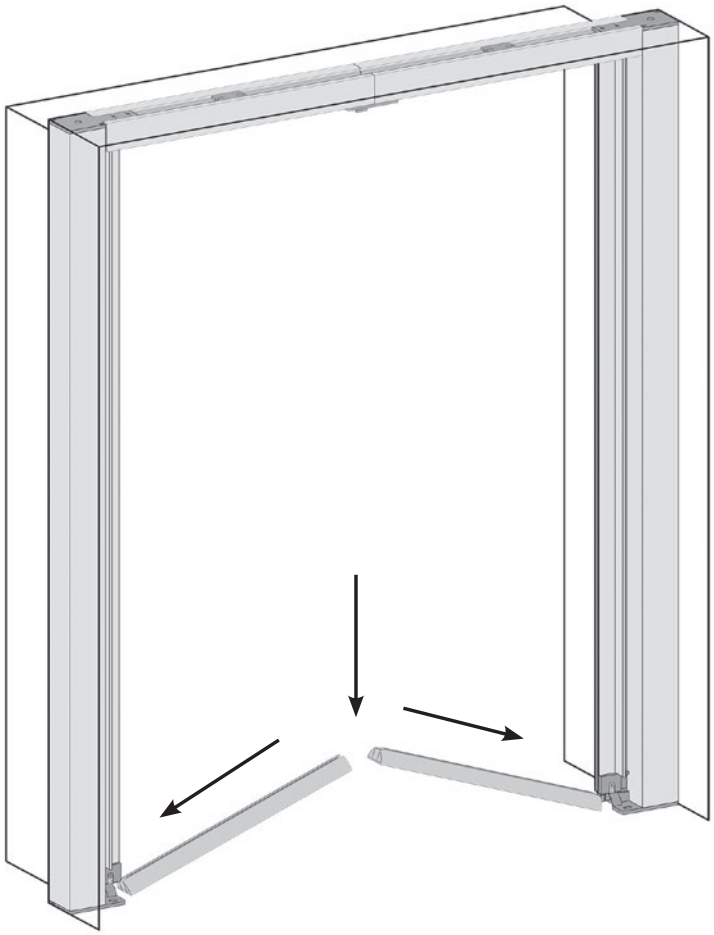

Posizionare le guide sul pavimento,
inserendole correttamente negli inviti guida
delle testate a destra e sinistra.

13

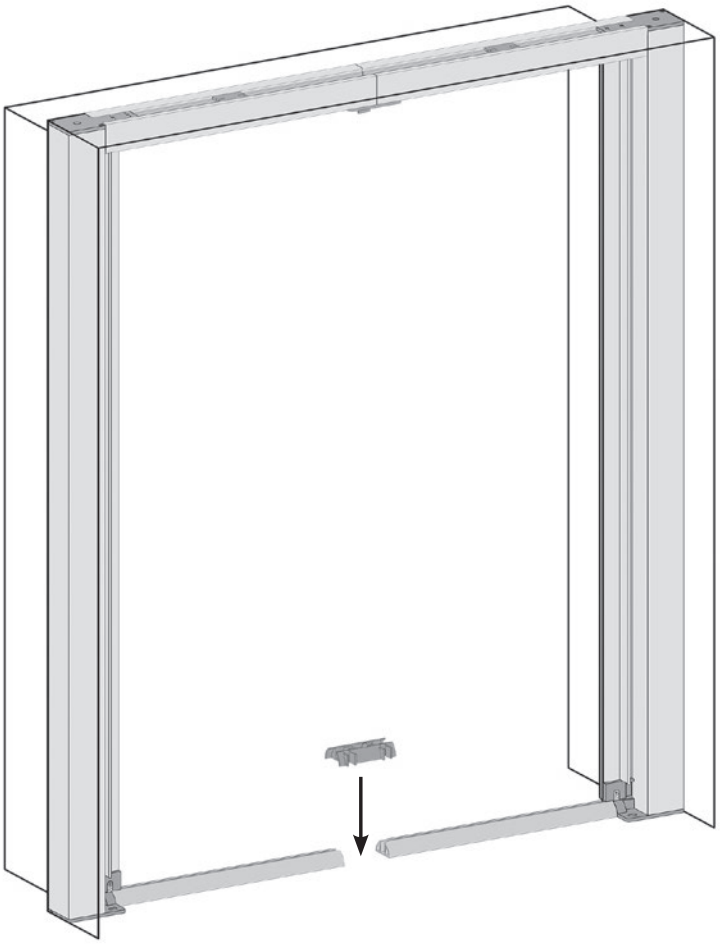

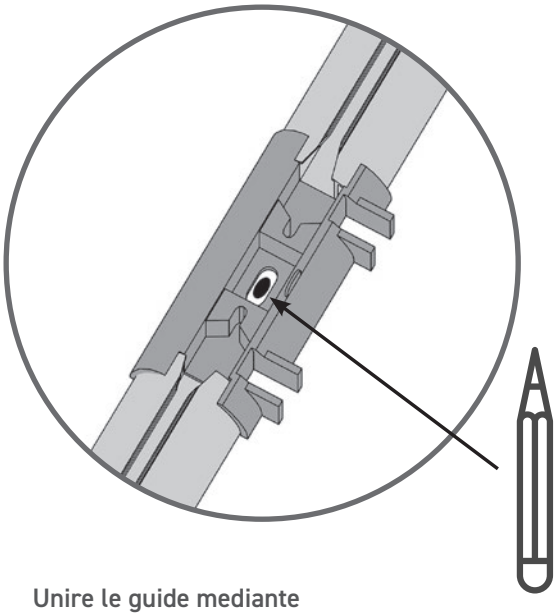

Unire le guide mediante
il blocca catenacciolo inferiore e
contrassegnare il punto da forare
per il fissaggio.

14

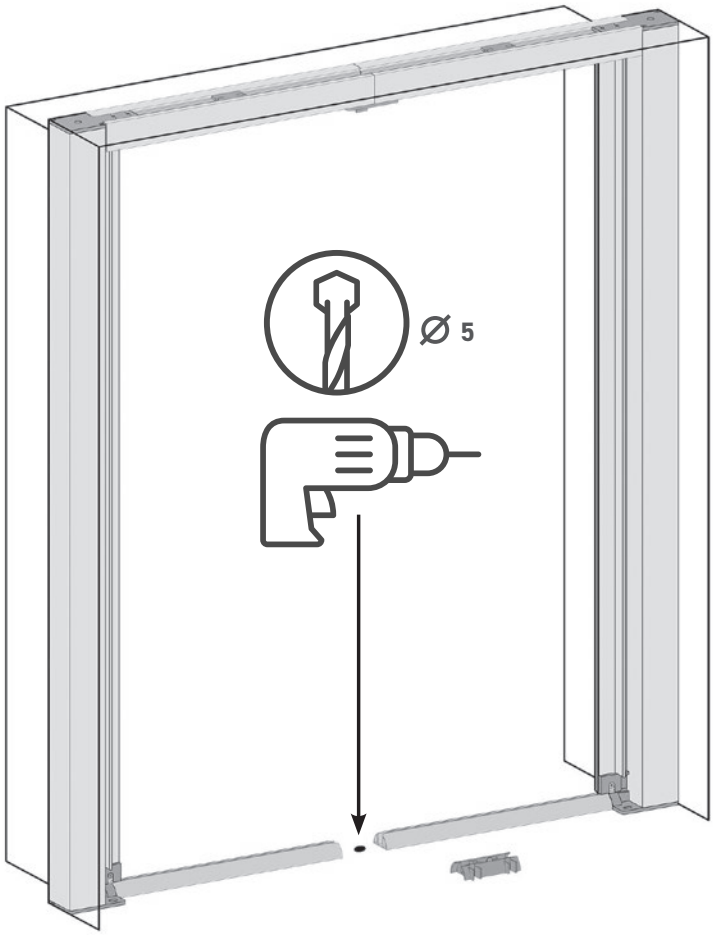

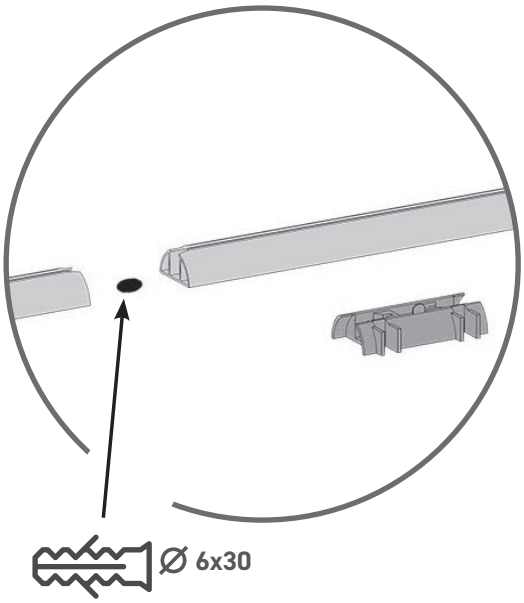

Rimuovere il blocca catenacciolo inferiore, forare la superficie nel punto precedentemente segnato e inserire il tassello in dotazione nel foro.

15

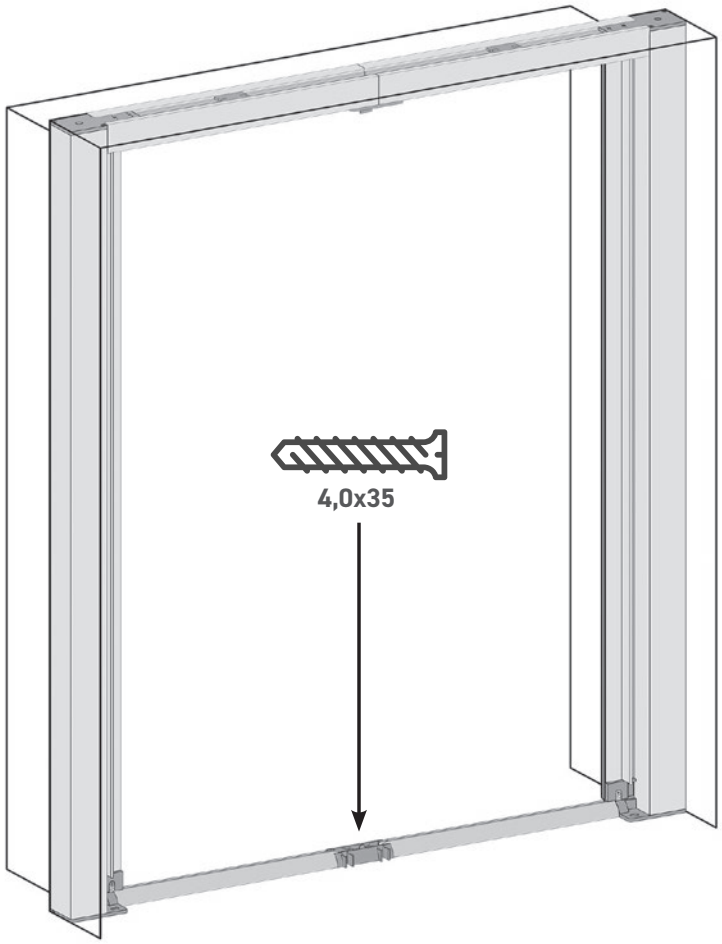

Riposizionare il blocca catenacciolo inferiore nella corretta posizione e fissarlo con la vite in dotazione nel kit di montaggio.

16

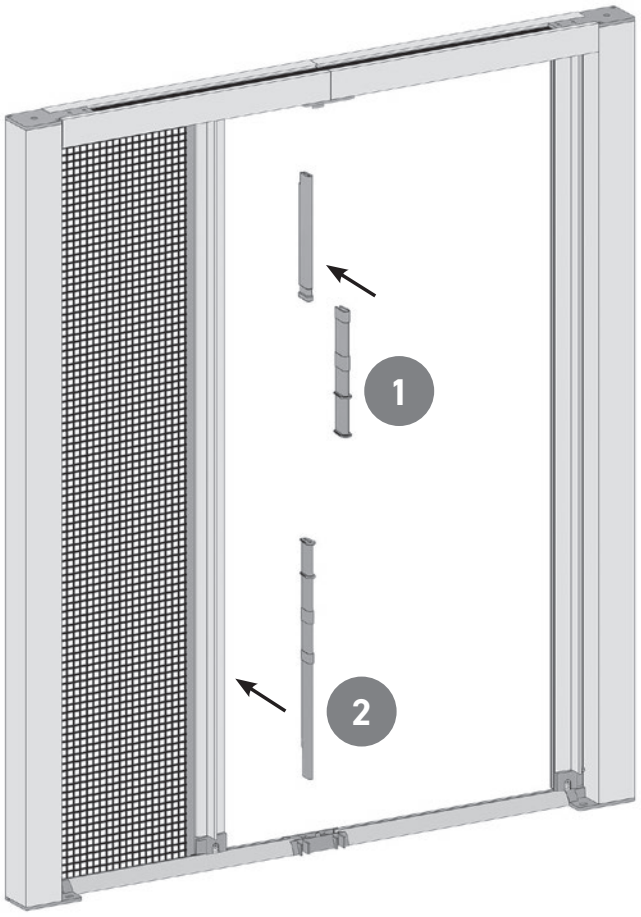

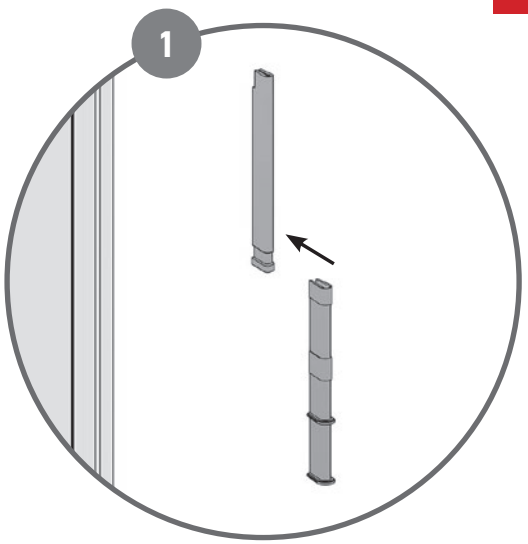

1. Assemblare i due paletti catenacciolo con le prolunghe.

2. Applicare con una leggera pressione i catenaccioli assemblati sulla maniglia dell'anta utilizzata di meno (semi fissa), uno in alto e uno in basso nel giusto verso.

17

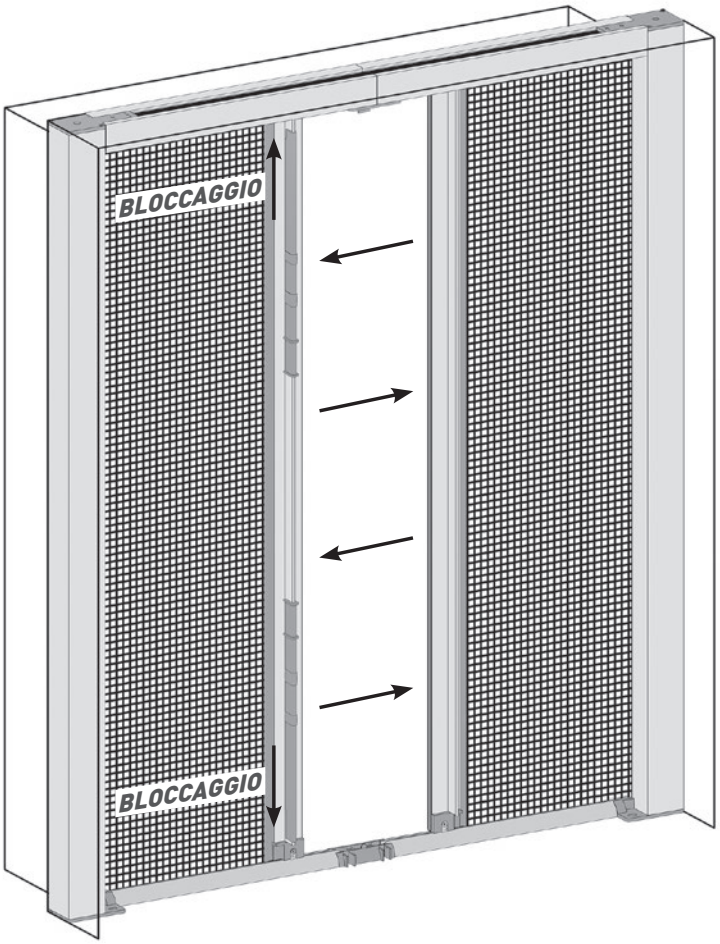

Testare il corretto funzionamento della zanzariera.

Nota: per bloccare l'anta semifissa far scorrere il catenacciolo nel blocca catenacciolo.

ISTRUZIONI D'USO E MANUTENZIONE

Nexa 2 ante

ZANZARIERA LATERALE INCASSATA

1. PREMESSA

AVVERTENZE IMPORTANTI E PREMESSA ALL'USO
La zanzariera deve essere maneggiata con attenzione poiché potrebbe essere dotata di sistemi di avvolgimento a molla che possono causare movimenti improvvisi se utilizzati in modo scorretto. Il manuale è rivolto a installatori, manutentori e utilizzatori finali e ha lo scopo di garantire un uso corretto e sicuro del prodotto, migliorandone le prestazioni e prevenendo rischi durante installazione, utilizzo e manutenzione. Le istruzioni devono essere conservate e sempre disponibili per la consultazione. Si raccomanda di accettare sempre la merce con riserva, soprattutto in presenza di segni evidenti di danneggiamento sui colli. Questa precauzione permette di segnalare eventuali problemi al vettore e avviare le procedure di verifica e reclamo se necessario.

Uso previsto e responsabilità
La zanzariera è progettata esclusivamente per l'uso previsto e descritto nel presente manuale. Qualsiasi impiego diverso da quello indicato è da considerarsi non conforme e pertanto vietato, in quanto le relative condizioni di utilizzo non sono state considerate nella valutazione dei rischi effettuata dal produttore e potrebbero non essere previste adeguate misure di protezione. Un utilizzo improprio del prodotto solleva Zanzatap da qualsiasi responsabilità per eventuali danni a persone o cose e comporta la decadenza automatica della garanzia.

Avvertenze per categorie di utenti
L'utilizzo della zanzariera da parte dei bambini è consentito solo sotto la supervisione diretta di un adulto, dopo aver fornito adeguate istruzioni e aver verificato che siano stati compresi i rischi derivanti da un uso non corretto. Il prodotto non è destinato ad essere utilizzato da persone (bambini compresi) con capacità fisiche, sensoriali o mentali ridotte, salvo che non siano assistite o supervisionate da una persona responsabile della loro sicurezza.

Competenze richieste
Le operazioni di installazione, riparazione e manutenzione devono essere eseguite da persone in possesso di adeguate competenze tecnico-pratiche, in grado di utilizzare correttamente le attrezzature necessarie, comprese quelle elettriche, e di operare nel rispetto delle norme di sicurezza, al fine di prevenire incidenti o situazioni di pericolo.

2. INSTALLAZIONE

L'installazione del prodotto è consigliata a personale qualificato o a persone con adeguata manualità, in grado di interpretare e applicare correttamente le istruzioni fornite. Spetta all'installatore verificare l'idoneità delle superfici di fissaggio e scegliere i materiali più appropriati (viti, tasselli, collanti, ecc.) in funzione del tipo di supporto (muratura piena, laterizio forato, cartongesso, legno, ecc.). È fondamentale accertarsi che le superfici di installazione siano in piano, parallele e a squadro. In caso contrario, è necessario apportare le opportune compensazioni o correzioni, al fine di garantire il corretto funzionamento della zanzariera. Un'installazione eseguita in modo non conforme può compromettere le prestazioni del prodotto e la sicurezza durante l'utilizzo.

3. AVVERTENZE GENERALI DI SICUREZZA

L'installazione e l'utilizzo del prodotto devono essere effettuati nel pieno rispetto delle normative vigenti in materia di sicurezza. L'installatore è responsabile di tutto ciò che riguarda la sicurezza del prodotto installato e del processo di installazione. Prima di procedere al montaggio, è necessario verificare che tutte le attrezzature utilizzate siano idonee, conformi e in buono stato (trapani, avvitatori, scale, ponteggi, dispositivi di protezione individuale, ecc.).

In caso di installazione in quota o su piani elevati è necessario:
- delimitare e mettere in sicurezza l'area sottostante;
- evitare la presenza di persone nella zona di lavoro;
- adottare tutte le precauzioni necessarie per prevenire cadute di oggetti o infortuni.

4. USO CORRETTO E LIMITI DI UTILIZZO

La zanzariera è progettata esclusivamente come sistema di protezione contro l'ingresso di insetti negli ambienti interni. Non è da considerarsi una barriera di sicurezza per persone o animali, né un sistema anticaduta o antieffrazione. Le zanzariere Zanzatap utilizzano sistemi a molla di richiamo che, in caso di sgancio involontario o utilizzo improprio, possono generare movimenti rapidi e improvvisi. Si raccomanda pertanto di prestare particolare attenzione durante l'uso.

È vietato:
- appoggiarsi alla rete o ai profili;
- forzare l'apertura o la chiusura;
- manomettere o modificare i componenti;
- utilizzare il prodotto per scopi diversi da quelli previsti.

L'utilizzo improprio del prodotto solleva il produttore da qualsiasi responsabilità per danni a persone o cose e comporta la decadenza della garanzia. L'utilizzo da parte dei bambini è sconsigliato se non sotto la diretta supervisione di un adulto. In caso di forte vento, si raccomanda sempre di chiudere la zanzariera.

5. USO E MANUTENZIONE ⚠

Avvertenze generali
Tutte le operazioni di utilizzo, pulizia e manutenzione devono essere effettuate in condizioni di sicurezza, utilizzando attrezzature idonee e in buono stato. Durante qualsiasi intervento, in particolare in presenza di finestre, porte-finestre o vani in quota, è necessario evitare di sporgersi nel vuoto e adottare tutte le precauzioni necessarie.

Manutenzione ordinaria
Grazie alla qualità dei materiali impiegati nella realizzazione delle zanzariere Zanzatap, non è prevista una manutenzione ordinaria complessa, se non una regolare pulizia e un controllo periodico.

Si consiglia di:
effettuare un controllo visivo della rete almeno due volte l'anno:
- in primavera, prima dell'utilizzo nella stagione estiva;
- in autunno, prima della chiusura o del minor utilizzo invernale;
- verificare che la rete sia integra e correttamente alloggiata nelle guide

Pulizia della rete:
rimuovere la polvere mediante aspirazione leggera oppure con un panno leggermente umido; utilizzare esclusivamente acqua tiepida, senza detergenti aggressivi; lasciare asciugare completamente la rete prima del riavvolgimento. **Non utilizzare solventi, ammoniaca, idrocarburi o prodotti chimici aggressivi, che potrebbero danneggiare la rete e i componenti.**

Sicurezza durante la pulizia
Le operazioni di pulizia eseguite mediante l'uso di scale, sgabelli, trabattelli o altri mezzi di accesso in altezza devono essere effettuate esclusivamente da persone con adeguata competenza e manualità, nel rispetto delle norme di sicurezza.

È responsabilità dell'operatore:
- utilizzare attrezzature idonee e stabili;
- adottare dispositivi di protezione adeguati, se necessari;
- operare in condizioni di sicurezza per sé e per terzi.

Manutenzione straordinaria
Per eventuali interventi di smontaggio della zanzariera o di singole parti, fare sempre riferimento alle istruzioni di montaggio fornite.

In presenza di:
- strappi sulla rete, anche di piccole dimensioni;
- anomalie di funzionamento;
- usura che comprometta l'efficacia del prodotto,

si rende necessaria la sostituzione del componente interessato.

Per mantenere le prestazioni e la sicurezza del prodotto, **si raccomanda l'utilizzo di ricambi originali o compatibili indicati da Zanzatap.** L'utilizzo di componenti non idonei o interventi non corretti può comportare la **decadenza della garanzia.**

6. IMBALLO E TRASPORTO

I prodotti sono confezionati con materiali protettivi (cartone, plastica, imballi di protezione) al fine di preservarne l'integrità durante il trasporto.

Durante il disimballaggio:

- prestare attenzione a non danneggiare i profili o la rete;
- non disperdere i componenti;
- verificare l'integrità del prodotto prima dell'installazione.

In caso di dubbi o anomalie riscontrate, contattare l'azienda prima di procedere all'installazione. Durante il trasporto e la movimentazione, maneggiare il prodotto con cura ed evitare di appoggiarvi sopra materiali pesanti.

7. SALVAGUARDIA DELL'AMBIENTE E SMALTIMENTO ♻

Zanzatap presta particolare attenzione all'impatto ambientale dei propri prodotti e degli imballaggi utilizzati, privilegiando materiali riciclabili e soluzioni volte a ridurre gli sprechi. Le zanzariere sono imballate con materiali protettivi (cartone, film plastici e supporti di protezione) studiati per salvaguardare l'integrità del prodotto durante il trasporto. L'imballo contiene le istruzioni di montaggio, uso e manutenzione. I materiali di imballaggio devono essere tenuti fuori dalla portata dei bambini, in quanto potrebbero rappresentare una fonte di pericolo.

Al termine del ciclo di vita del prodotto:

- la zanzariera e i materiali di imballaggio non devono essere smaltiti con i rifiuti domestici indifferenziati;
- devono essere conferiti presso centri di raccolta autorizzati, nel rispetto delle normative vigenti nel Comune e nel Paese di destinazione.

Un corretto smaltimento contribuisce alla tutela dell'ambiente, favorisce il recupero delle risorse e aiuta a prevenire potenziali danni ambientali. Per ulteriori informazioni sul corretto smaltimento, sul recupero e sul riciclaggio dei materiali, è possibile rivolgersi agli uffici comunali competenti o al servizio locale di raccolta dei rifiuti.

8. GARANZIA, ASSISTENZA E NORMATIVA APPLICABILE

Durata della garanzia

Le zanzariere Zanzatap sono coperte da **garanzia legale di 24 (ventiquattro) mesi** a decorrere dalla data di acquisto o consegna del prodotto, come previsto dalla normativa vigente.

Per poter usufruire della garanzia è necessario conservare ed esibire, su richiesta, uno dei seguenti documenti:

- scontrino fiscale;
- ricevuta;
- fattura di acquisto.

Eventuali interventi di assistenza effettuati durante il periodo di garanzia non comportano proroghe o rinnovi della stessa.

La garanzia ha durata:
24 mesi per i consumatori privati;
12 mesi in caso di acquisto con fattura intestata a impresa o professionista titolare di Partita IVA.

Modalità di intervento

Il Servizio Assistenza Zanzatap valuterà la segnalazione ricevuta e stabilirà, a propria discrezione, se il difetto riscontrato rientra nelle condizioni di garanzia.

Qualora la problematica sia coperta da garanzia, Zanzatap potrà:

- riparare il prodotto o il componente difettoso;
- oppure sostituirlo con un prodotto uguale o di pari valore,
- secondo quanto ritenuto più opportuno dal Servizio Assistenza.

Esclusioni dalla garanzia

La garanzia non copre, a titolo esemplificativo e non esaustivo:

- la normale usura del prodotto;
- danni causati da installazione non corretta o non conforme alle istruzioni;
- danni derivanti da utilizzo improprio, forzature o manomissioni;
- danni causati da agenti atmosferici, eventi naturali, acqua, umidità, corrosione o reazioni chimiche;
- parti soggette a consumo;
- danni estetici non segnalati entro 7 giorni dalla ricezione del prodotto;
- danni a rete, profili in alluminio o componenti plastici, salvo comprovati difetti di fabbricazione;
- danni derivanti da supporti di fissaggio non adeguati;
- interventi o riparazioni effettuati da personale non autorizzato o con ricambi non idonei.

Sono inoltre esclusi dalla garanzia i danni verificatisi durante il trasporto qualora questo venga effettuato direttamente dal cliente. Nel caso in cui il trasporto sia affidato a un vettore incaricato da Zanzatap, eventuali danni riscontrati alla consegna saranno gestiti secondo le modalità previste.

Applicazione delle leggi e ambito territoriale

Il cliente conserva tutti i diritti previsti dalle normative vigenti in materia di garanzia dei beni di consumo nel Paese in cui il prodotto è stato acquistato. La presente garanzia non limita né sostituisce tali diritti.

Per le zanzariere acquistate in un Paese dell'Unione Europea e successivamente trasferite in un altro Paese UE, l'assistenza sarà fornita nel rispetto delle condizioni di garanzia applicabili, purché il prodotto:

- sia conforme alle specifiche tecniche;
- sia installato e utilizzato secondo le istruzioni fornite.

Servizio Assistenza Zanzatap

Il Servizio di Assistenza Tecnica post-vendita Zanzatap è a disposizione per:

- richieste di assistenza durante il periodo di garanzia;
- chiarimenti sull'installazione delle zanzariere;
- informazioni sul corretto utilizzo e funzionamento dei prodotti.

Per consentire un intervento più rapido ed efficace, si consiglia di indicare nella comunicazione i dati dell'ordine o il modello del prodotto, per agevolare la gestione della richiesta.

I contatti ufficiali del Servizio Assistenza sono i seguenti:
supporto@zanzatap.com

9. MARCHIO E DIRITTI

Zanzatap® è un marchio registrato. Tutti i contenuti, i manuali, le immagini e le istruzioni sono di proprietà di Zanzatap. È vietata la riproduzione totale o parziale senza autorizzazione.



www.zanzatap.com