# Avvolgibili



Guida visiva per il montaggio

ZANZATAP® ONLINE STORE

## INSTALLAZIONE TAPPARELLA

**1.** Se previsto procedere al fissaggio delle guide di scorrimento con del silicone (senza esagerare) o con delle viti. Nel secondo caso prestare attenzione che le teste delle viti non sporgano altrimenti la tapparella potrebbe incagliarsi.

**2.** Procedere all'inserimento della tapparella inserendo la prima stecca nelle guide di scorrimento e svolgere con moderazione l'avvolgibile facendo scivolare totalmente all'interno delle guide e regolare il tipo di meccanica a disposizione.

**3.** Agganciare gli attacchi al rullo di avvolgimento.

**4.** Portare a metà altezza la tapparella, forare l'ultimo elemento in basso (Ø6) e bloccare i tappi di arresto.

**5.** Testare la corretta funzionalità della tapparella.

## AVVERTENZE

· Prima di procedere all'installazione della tapparella, accertarsi che le dimensioni della stessa siano appropriate al vano.

· Con l'aiuto di una livella assicurarsi che l'asse di avvolgimento sia in bolla, in caso contrario regolare i supporti.

· Pulire il cassonetto da eventuali detriti e proteggere l'alloggio con cartone e pluribol per evitare che la tapparella si graffi o si danneggi.

· Controllare che nelle guide di scorrimento non ci siano ostacoli che potrebbero bloccare lo scorrimento della tapparella.

· Per l'inserimento della tapparella è consigliabile farsi aiutare da un'altra persona.

## MANUTENZIONE

· Lubrificare periodicamente le guide di scorrimento. Almeno una volta l'anno controllare lo stato dei meccanismi di manovra e dei cuscinetti, lubrificare il tutto.

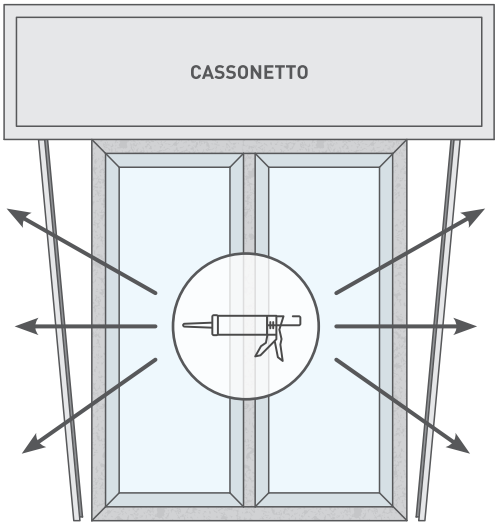
CASSONETTO

1

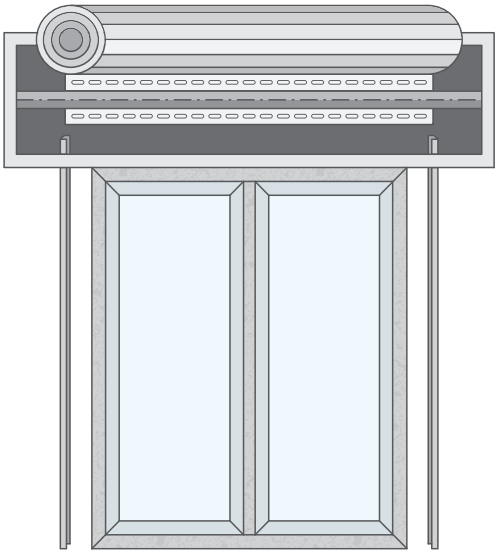

2

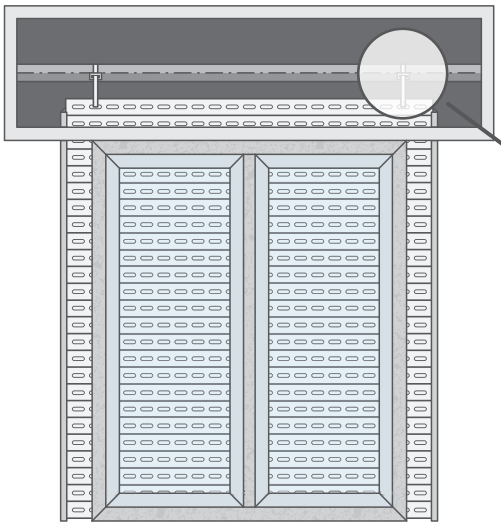

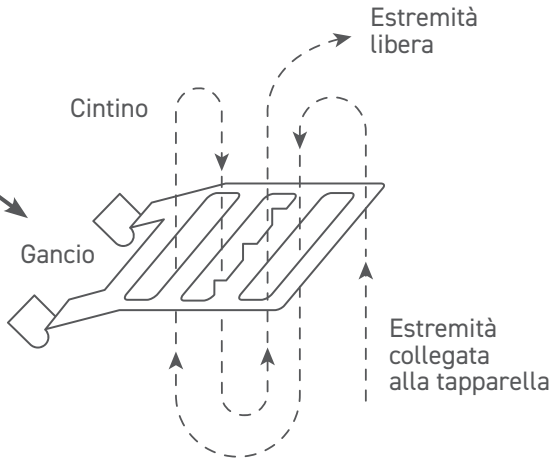
Estremità
libera
Cintino
Gancio
Estremità
collegata
alla tapparella

3

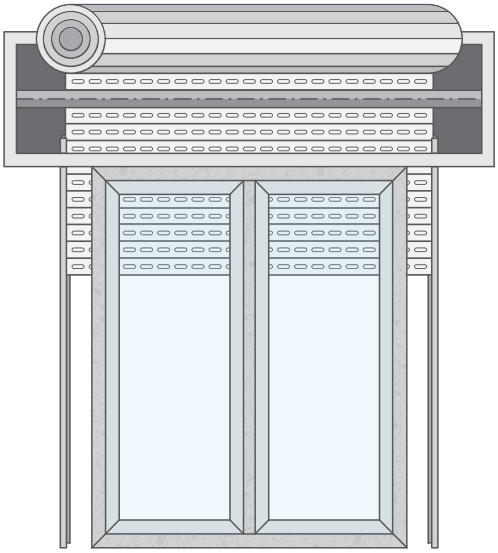

4

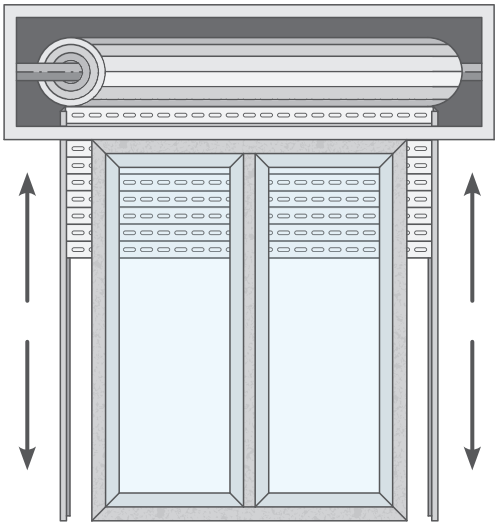

5

# MANOVRA A CINGHIA

**1.** Inserire la Puleggia ad una estremità dell'asse di avvolgimento e la calotta con il perno all'altra estremità.

**2.** Introdurre l'asse sulle staffe inserendo il perno della puleggia nel cuscinetto sul lato desiderato per la manovra. Sul lato della calotta invece infilare prima il cuscinetto sul perno per poi alloggiarlo sulla staffa. Dopo di che bloccare i cuscinetti.

**3.** Passare il cintino nel guida cinghia posto sotto il cassonetto. Assicurare il cintino sulla puleggia e avvolgerlo su di essa fino a farlo arrivare ±50 cm sotto all'incasso della molla.

**4.** Agganciare la tapparella all'asse di avvolgimento.

**5.** Far passare l'estremità inferiore del cintino nella fessura della placca e dell'avvolgitore. Caricare la molla dell'avvolgitore e allacciare il cintino alla pinzetta ( rimuovere il cintino in eccesso prestando molta attenzione alla molla carica)

**6.** Fissare la placca e l'avvolgitore alla parete con le viti.

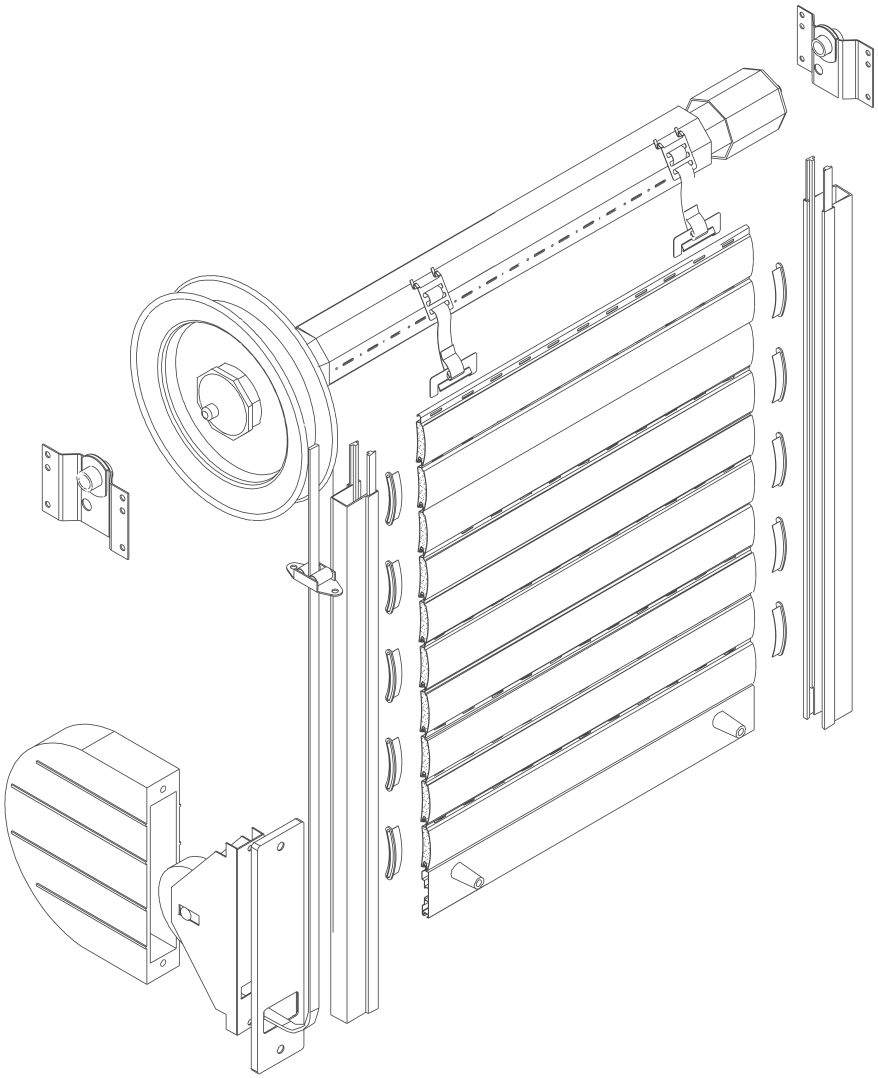

# MANOVRA CON MICROLIFT

**1.** Controllare il verso di installazione del Microlift (destro o sinistro).

**2.** Fissare in Microlift al cassonetto, inserire alle due estremità dell'asse la calotta frizionata con il foro quadrato e la calotta semplice con il perno.

**3.** Introdurre l'asse sulla meccanica inserendo l'estremità dotata di calotta con il foro quadrato sul perno del Microlift e l'altra estremità nel cuscinetto per poi applicarlo sulla staffa.

**4.** Agganciare la tapparella al rullo di avvolgimento.

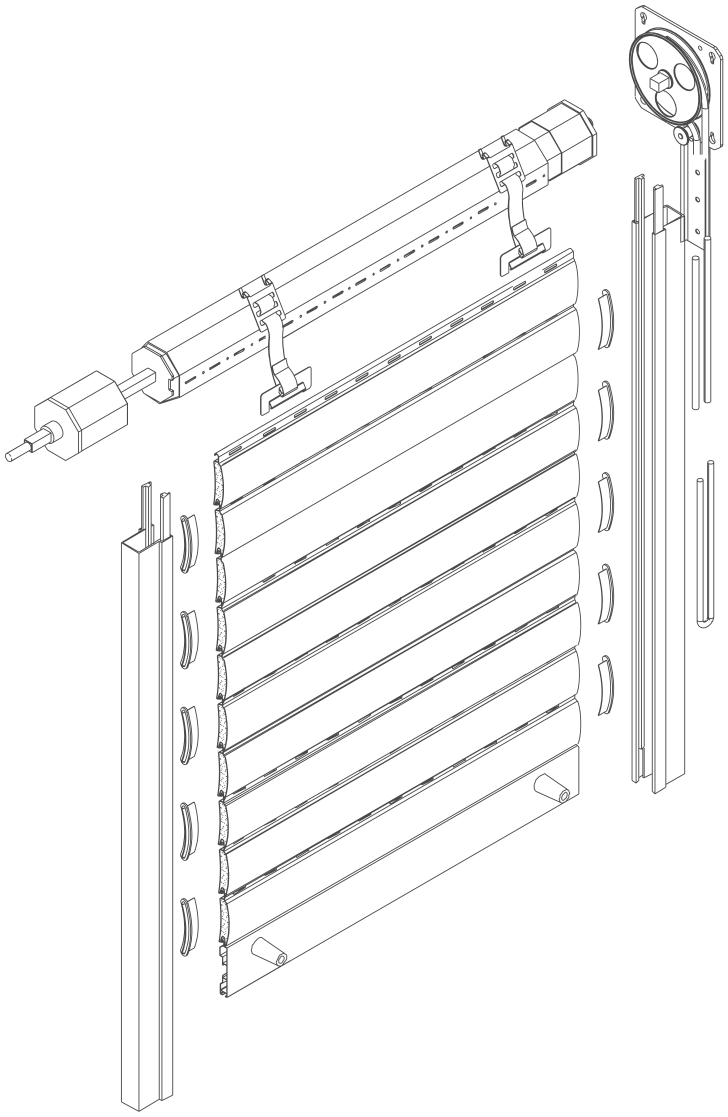

# MANOVRA A MOTORE

**1.** Inserire il motore con gli adattatori del giusto diametro  ad una estremità dell'asse di avvolgimento e la calotta con il perno all'altra estremità.

**2.** Agganciare l'asse alla meccanica introducendo il perno quadro del motore nella rispettiva staffa, sul lato della calotta invece introdurre prima il cuscinetto sul perno e poi inseriro sulla staffa. Bloccare il cuscinetto e il motore con la coppiglia in dotazione.

**3.** Portare il motore sul fine corsa basso simulando la discesa della tapparella fino a quando il motore non si fermerà automaticamente.

**4.** Agganciare la tapparella all'asse di avvolgimento.

**5.** Iniziare ad avvolgere la tapparella verso l'alto, quando essa si fermerà agire sul regolatore del finecorsa alto fino a portare la tapparella nella posizione desiderata.(consigliamo di lasciare 2 stecche fuori dalla fessura del cassonetto).

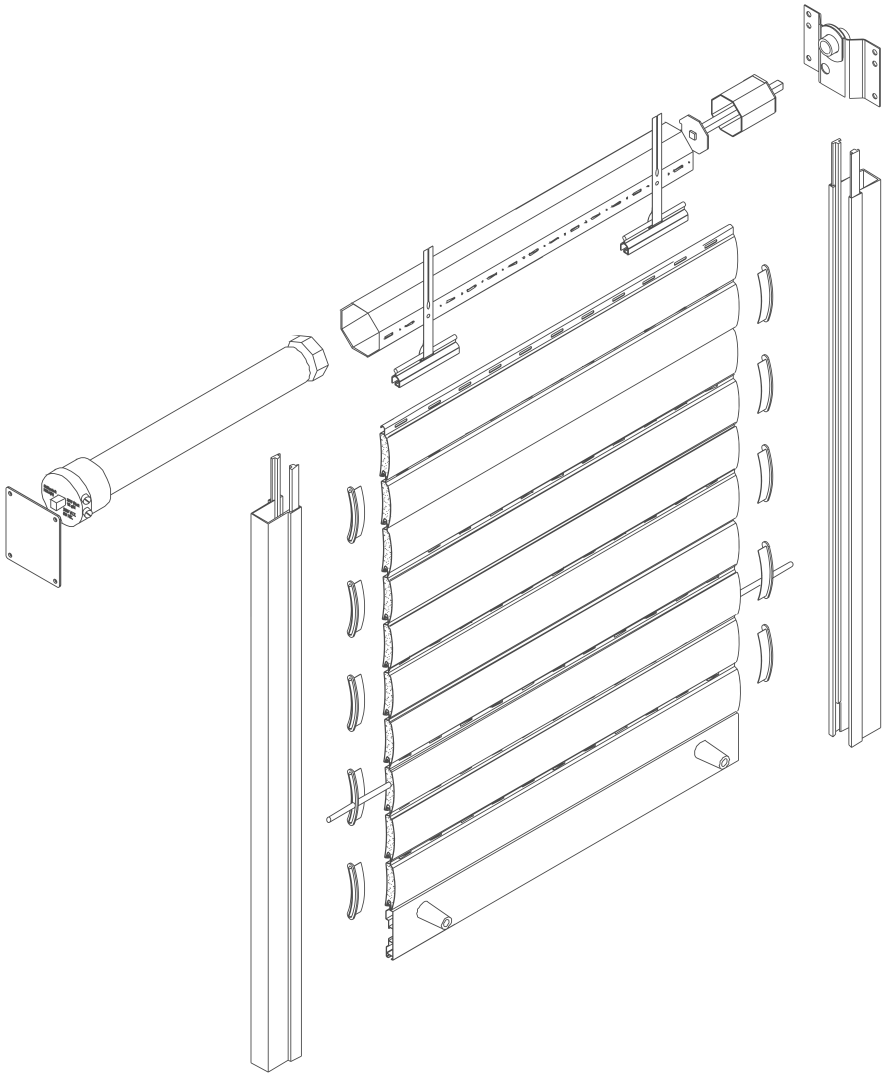

# ISTRUZIONI D'USO E MANUTENZIONE

## 1. PREMESSA

**AVVERTENZE IMPORTANTI E PREMESSA ALL'USO**
La tapparella deve essere utilizzata con attenzione, poiché è composta da parti mobili e può essere dotata di sistemi manuali o motorizzati. Il presente manuale è rivolto a installatori, manutentori e utilizzatori e contiene le indicazioni necessarie per una corretta installazione, utilizzo e manutenzione del prodotto. Conservare sempre le istruzioni. Si consiglia di accettare la merce con riserva in presenza di colli danneggiati, così da poter segnalare eventuali danni al vettore.

**Uso previsto e responsabilità**
La tapparella deve essere utilizzata esclusivamente per gli scopi previsti. Qualsiasi uso improprio o modifica non autorizzata può causare danni, comportare la decadenza della garanzia e sollevare Zanzatap da ogni responsabilità.

**Avvertenze per categorie di utenti**
I bambini devono utilizzare la tapparella solo sotto la supervisione di un adulto. In presenza di tapparelle motorizzate, verificare sempre che persone, animali o oggetti non si trovino lungo il percorso di movimento.

**Competenze richieste**
Installazione, riparazione e manutenzione devono essere eseguite da persone con adeguate competenze. Gli interventi elettrici devono essere affidati a personale qualificato.

## 2. INSTALLAZIONE

L'installazione deve essere eseguita da personale qualificato o da persone con adeguata manualità.

**Prima della messa in funzione è inoltre necessario verificare che:**
- la tapparella scorra liberamente all'interno delle guide;
- il telo non presenti impedimenti, deformazioni o sfregamenti anomali;
- i supporti, il rullo e gli organi di movimentazione siano fissati correttamente;
- i dispositivi di arresto siano presenti e funzionanti;
- gli eventuali finecorsa del motore siano regolati correttamente.

**Un'installazione eseguita in modo non conforme può compromettere le prestazioni del prodotto e lasicurezza durante l'utilizzo.**

## 3. AVVERTENZE GENERALI DI SICUREZZA

Utilizzare esclusivamente attrezzature idonee e in buono stato.

**In caso di installazione o manutenzione in quota:**
- mettere in sicurezza l'area sottostante;
- impedire l'accesso alla zona di lavoro;
- adottare misure contro la caduta di persone o oggetti.

**Prima di intervenire su una tapparella motorizzata, scollegare sempre l'alimentazione elettrica.**

## 4. USO CORRETTO E LIMITI DI UTILIZZO

La tapparella è destinata alla chiusura e all'oscuramento delle aperture. Salvo diversa indicazione, non deve essere considerata un sistema anticaduta, antieffrazione o una barriera di sicurezza.

**Si sconsiglia di:**
- appoggiarsi o appendere oggetti alla tapparella;
- inserire mani o oggetti tra stecche, guide e parti mobili;
- forzare l'apertura o la chiusura;
- manomettere i componenti;
- utilizzare la tapparella in presenza di ghiaccio, ostacoli o impedimenti.

In caso di rumori, blocchi o movimenti irregolari, interrompere immediatamente l'utilizzo. In presenza di forte vento, mantenere la tapparella completamente aperta o completamente chiusa, evitando posizioni intermedie.

## 5. USO E MANUTENZIONE

**Manutenzione ordinaria**
Controllare periodicamente:

- l'integrità delle stecche;
- il corretto scorrimento nelle guide;
- l'assenza di deformazioni o sfregamenti;
- lo stato di cinghie, corde, argani o motori;
- il corretto funzionamento dei dispositivi di comando.

Rimuovere polvere e residui dalle guide. Non applicare lubrificanti se non espressamente previsto.

**Pulizia:**
Pulire la tapparella con un panno morbido, acqua tiepida ed eventualmente un detergente neutro. Non utilizzare solventi, prodotti abrasivi, ammoniaca, spazzole metalliche o getti d'acqua ad alta pressione. Prima di azionare la tapparella, lasciare asciugare completamente le parti pulite.

**Sicurezza durante la pulizia**
Utilizzare scale o altre attrezzature stabili e idonee. Non sporgersi nel vuoto e impedire l'azionamento accidentale della tapparella.

**Manutenzione straordinaria**
In presenza di stecche rotte, guide danneggiate, sistemi di manovra usurati, problemi al motore o anomalie di funzionamento, interrompere l'utilizzo e sostituire il componente interessato. Utilizzare ricambi originali o compatibili indicati da Zanzatap. Interventi non corretti o componenti non idonei possono compromettere il prodotto e comportare la decadenza della garanzia.

## 6. IMBALLO E TRASPORTO

Le tapparelle sono protette con cartone, film plastici e altri materiali idonei a preservarne l'integrità durante il trasporto.

**Durante il disimballaggio:**
- non danneggiare le stecche, le guide o gli accessori;
- non disperdere i componenti;
- verificare l'integrità del prodotto prima dell'installazione.

In caso di danni o anomalie, contattare Zanzatap prima di procedere al montaggio. Movimentare il prodotto con cura e non appoggiarvi sopra materiali pesanti.

## 7. SALVAGUARDIA DELL'AMBIENTE E SMALTIMENTO

Zanzatap utilizza, ove possibile, materiali riciclabili e imballaggi studiati per ridurre gli sprechi e proteggere il prodotto.

Tenere gli imballaggi fuori dalla portata dei bambini.

Al termine del ciclo di vita:
- la tapparella, gli eventuali componenti elettrici e gli imballaggi non devono essere smaltiti nei rifiuti indifferenziati;
- i materiali devono essere separati e conferiti presso centri di raccolta autorizzati, nel rispetto delle normative locali.

Per informazioni sul corretto smaltimento, rivolgersi al Comune o al servizio locale di raccolta dei rifiuti.

## 8. GARANZIA, ASSISTENZA E NORMATIVA APPLICABILE

**Durata della garanzia**
Le tapparelle Zanzatap sono coperte da **garanzia legale di 24 (ventiquattro) mesi** a decorrere dalla data di acquisto o consegna del prodotto, come previsto dalla normativa vigente.

Per poter usufruire della garanzia è necessario conservare ed esibire, su richiesta, uno dei seguenti documenti:
- scontrino fiscale;
- ricevuta;
- fattura di acquisto.

Eventuali interventi di assistenza effettuati durante il periodo di garanzia non comportano proroghe o rinnovi della stessa.

**La garanzia ha durata:**
**24 mesi** per i consumatori privati;
**12 mesi** in caso di acquisto con fattura intestata a impresa o professionista titolare di Partita IVA.

**Modalità di intervento**
Il Servizio Assistenza Zanzatap valuterà la segnalazione ricevuta e stabilirà, a propria discrezione, se il difetto riscontrato rientra nelle condizioni di garanzia.

Qualora la problematica sia coperta da garanzia, Zanzatap potrà:
- riparare il prodotto o il componente difettoso;
- oppure sostituirlo con un prodotto uguale o di pari valore,
- secondo quanto ritenuto più opportuno dal Servizio Assistenza.

**Esclusioni dalla garanzia**
La garanzia non copre, a titolo esemplificativo e non esaustivo:
- la normale usura del prodotto;
- danni causati da installazione non corretta o non conforme alle istruzioni;
- danni derivanti da utilizzo improprio, forzature o manomissioni;
- danni causati da agenti atmosferici, eventi naturali, acqua, umidità, corrosione o reazioni chimiche;
- parti soggette a consumo;
- danni estetici non segnalati entro 7 giorni dalla ricezione del prodotto;
- danni a rete, profili in alluminio o componenti plastici, salvo comprovati difetti di fabbricazione;
- danni derivanti da supporti di fissaggio non adeguati;
- interventi o riparazioni effettuati da personale non autorizzato o con ricambi non idonei.

Sono inoltre esclusi dalla garanzia i danni verificatisi durante il trasporto qualora questo venga effettuato direttamente dal cliente. Nel caso in cui il trasporto sia affidato a un vettore incaricato da Zanzatap, eventuali danni riscontrati alla consegna saranno gestiti secondo le modalità previste.

**Applicazione delle leggi e ambito territoriale**
Il cliente conserva tutti i diritti previsti dalle normative vigenti in materia di garanzia dei beni di consumo nel Paese in cui il prodotto è stato acquistato. La presente garanzia non limita né sostituisce tali diritti.

Per le tapparelle acquistate in un Paese dell'Unione Europea e successivamente trasferite in un altro Paese UE, l'assistenza sarà fornita nel rispetto delle condizioni di garanzia applicabili, purché il prodotto:
- sia conforme alle specifiche tecniche;
- sia installato e utilizzato secondo le istruzioni fornite.

**Servizio Assistenza Zanzatap**
Il Servizio di Assistenza Tecnica post-vendita Zanzatap è a disposizione per:
- richieste di assistenza durante il periodo di garanzia;
- chiarimenti sull'installazione delle zanzariere;
- informazioni sul corretto utilizzo e funzionamento dei prodotti.

Per consentire un intervento più rapido ed efficace, si consiglia di indicare nella comunicazione i dati dell'ordine o il modello del prodotto, per agevolare la gestione della richiesta.

I contatti ufficiali del Servizio Assistenza sono i seguenti:
**supporto@zanzatap.com**

## 9. MARCHIO E DIRITTI

Zanzatap® è un marchio registrato. Tutti i contenuti, i manuali, le immagini e le istruzioni sono di proprietà di Zanzatap. È vietata la riproduzione totale o parziale senza autorizzazione.




www.zanzatap.com