Cassonetti

Guida all'acquisto

TIPO **A**



TIPO **B**



Istruzioni per rilievo misure esecutive

INDICAZIONI GENERALI PER IL **RILIEVO MISURE CASSONETTO**

MISURE PER MECCANICA A **CINGHIA**

misura finita cassonetto = **misura luce + 35 cm** (minimo)

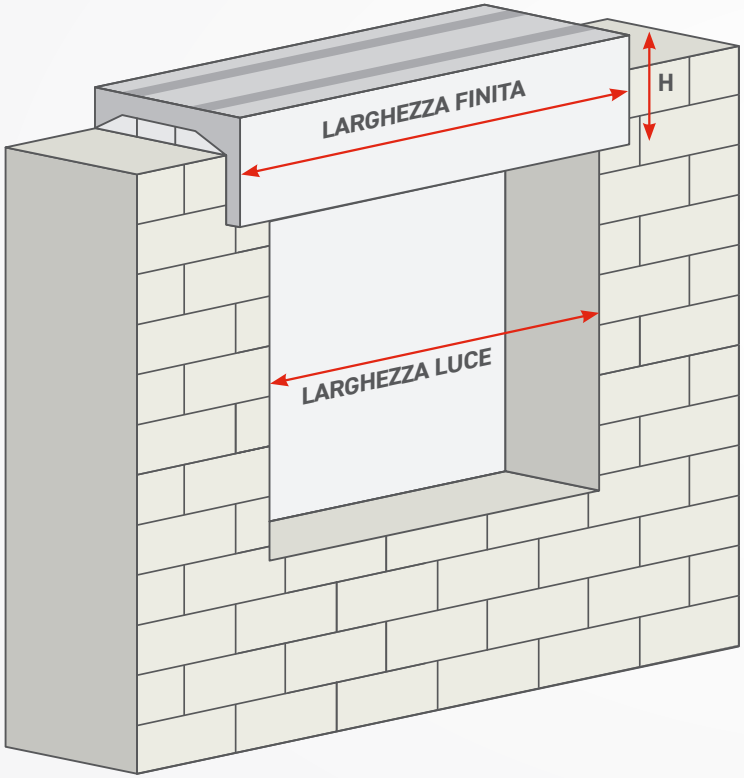

MISURE PER MECCANICA A **MOTORE**

misura finita cassonetto = **misura luce + 20 cm** (minimo)

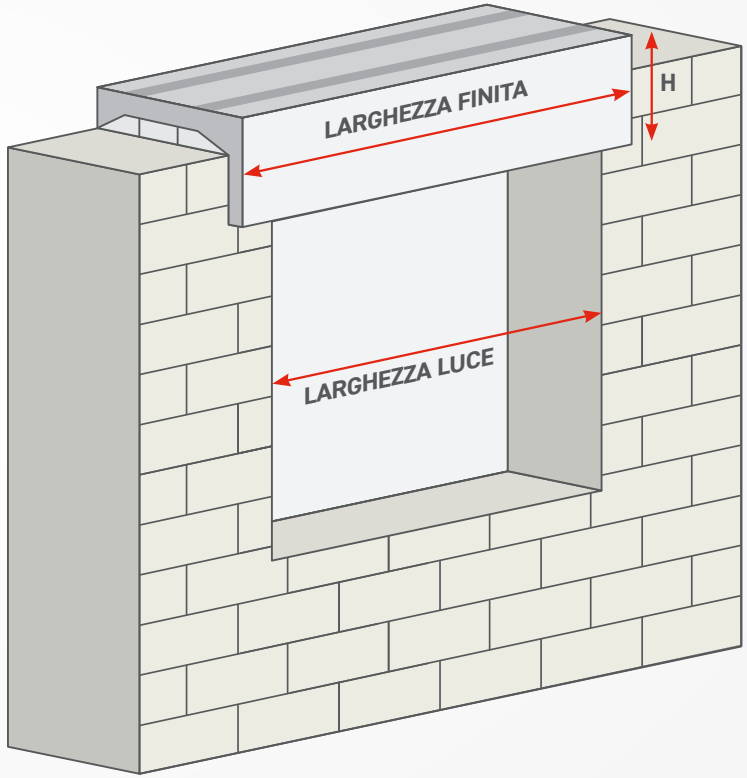

INDICAZIONI DETTAGLIATE PER TIPOLOGIA MURATURA / **MECCANICA A CINGHIA**

CASSONETTO **TIPO A CON CINGHIA**

SPALLETTA DRITTA A FILO INTERNO

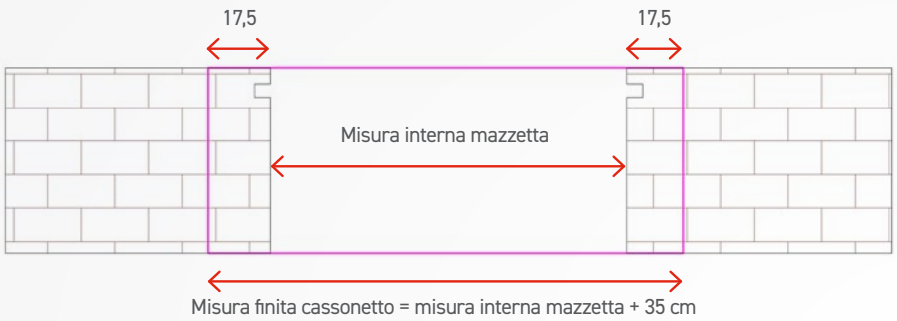

SPALLETTA CON MAZZETTA A "L"

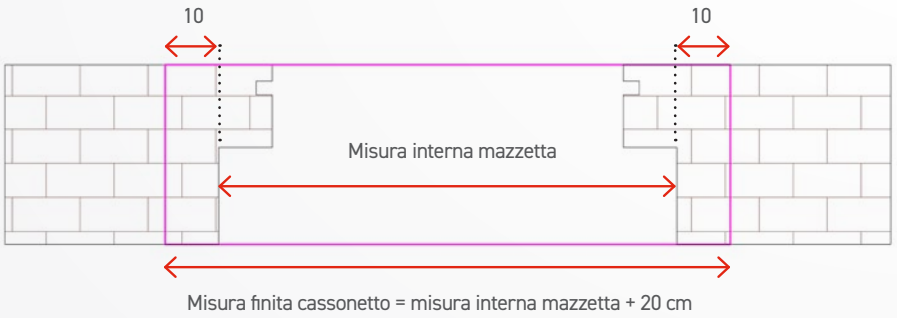

CASSONETTO **TIPO B CON CINGHIA**

SPALLETTA DRITTA A FILO INTERNO

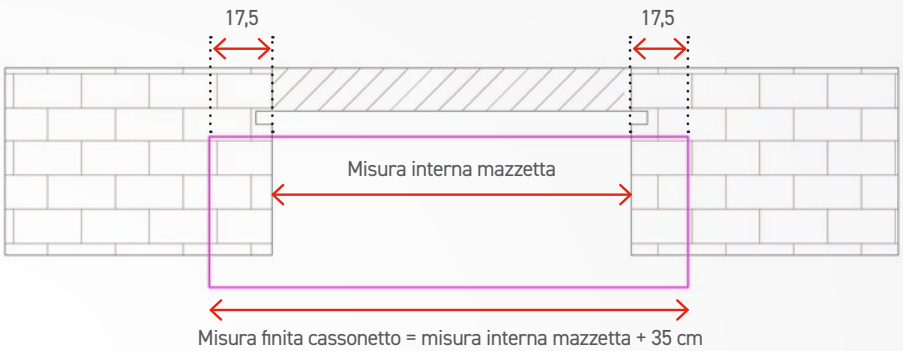

SPALLETTA CON MAZZETTA A "L"

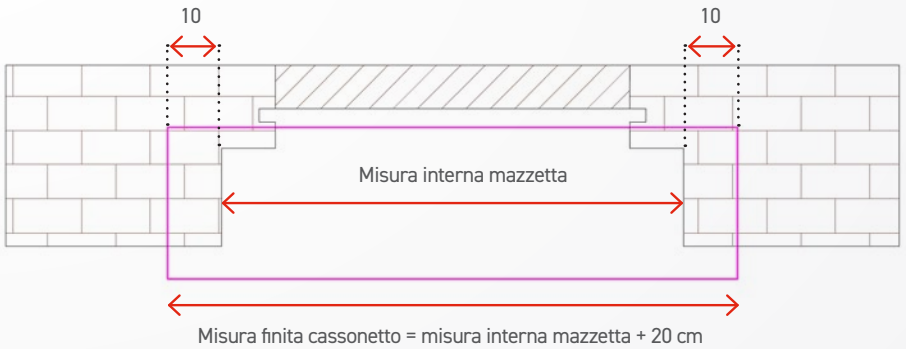

Nota: importante che il cassonetto sia aumentato di almeno 35 cm dalla luce architettonica esterna
per consentire lo spazio necessario all'installazione della meccanica

INDICAZIONI DETTAGLIATE PER TIPOLOGIA MURATURA / **MECCANICA A MOTORE O CON MICROLIFT**

CASSONETTO **TIPO A CON MOTORE O MICROLIFT**

SPALLETTA DRITTA A FILO INTERNO

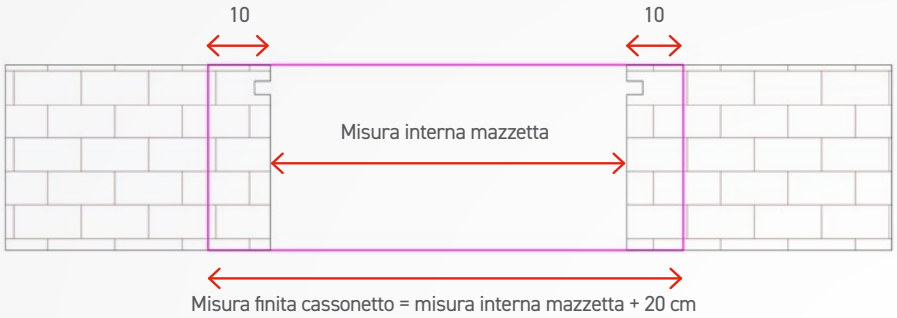

SPALLETTA CON MAZZETTA A "L"

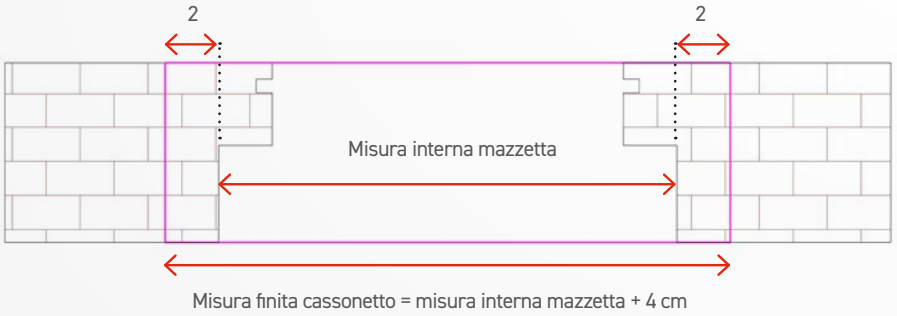

CASSONETTO **TIPO B CON MOTORE O MICROLIFT**

SPALLETTA DRITTA A FILO INTERNO

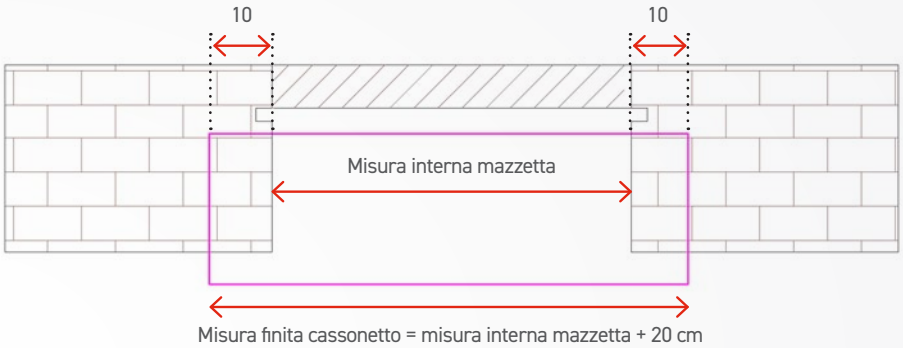

SPALLETTA CON MAZZETTA A "L"

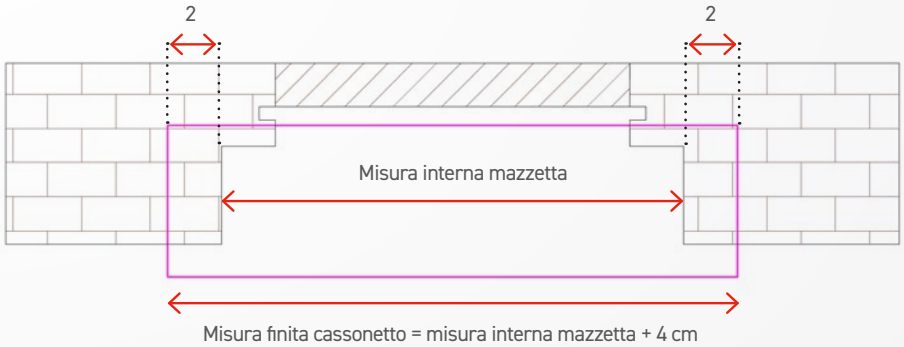

Nota: importante che il cassonetto sia aumentato di almeno 20 cm dalla luce architettonica esterna
per consentire lo spazio necessario all'installazione della meccanica

INGOMBRI E TIPOLOGIA DI IMPIEGO / **TIPO A**

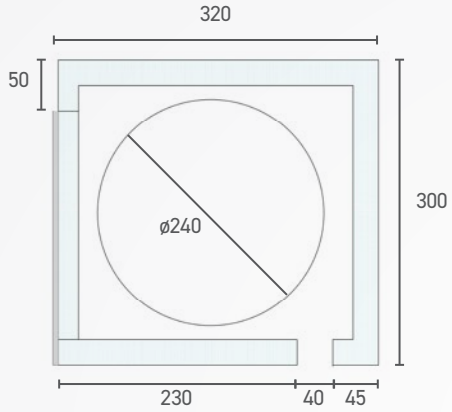

TIPO A 32X30

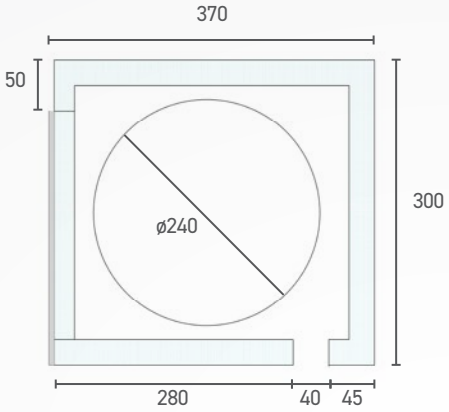

TIPO A 37X30

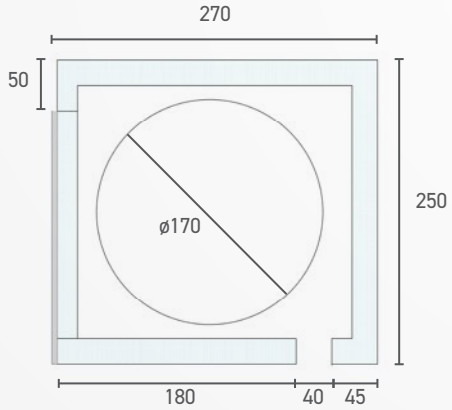

TIPO A 27X25
(si consiglia l'utilizzo di tapparelle mini)

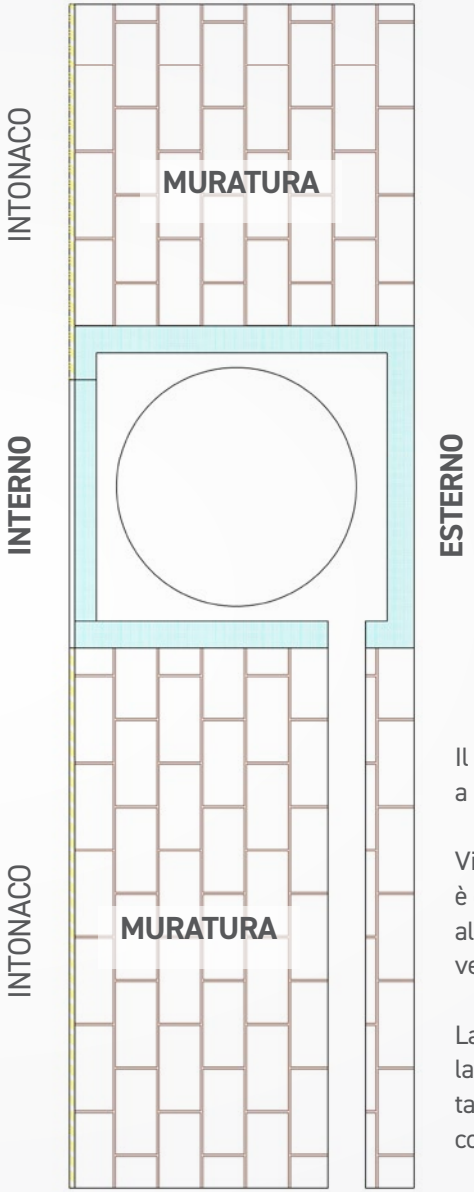

Il cassonetto TIPO A è un cassonetto a murare filo muro.

Viene utilizzato quando il vano cassonetto è completamente aperto dall'esterno all'interno, quindi non è presente una veletta in muratura di tampone.

La parte esterna viene intonacata con la parete, mentre la parte interna ha un tappo di ispezione frontale da lasciare a filo con l'intonaco della parete interna.

INGOMBRI E TIPOLOGIA DI IMPIEGO / **TIPO B**

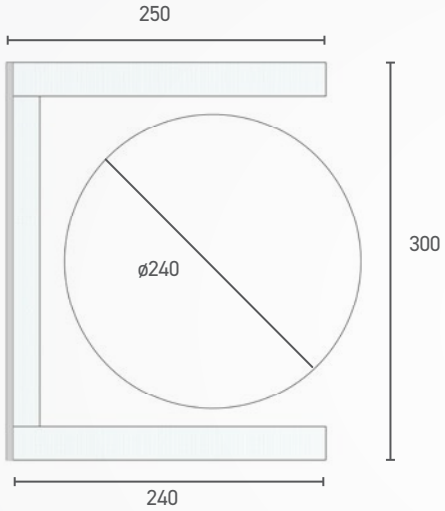

TIPO B
cassonetto tradizionale

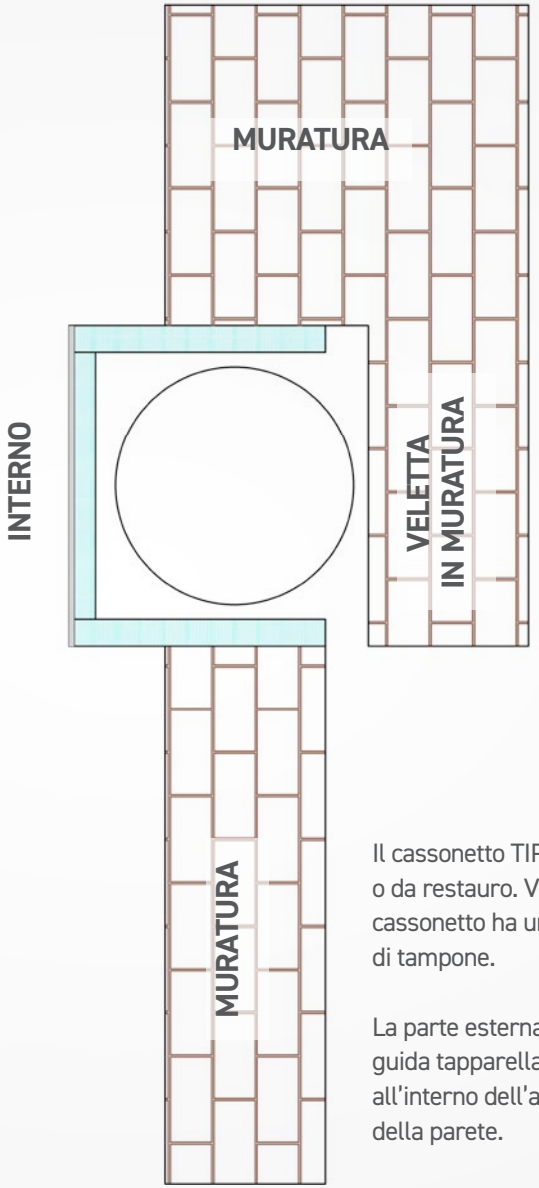

Il cassonetto TIPO B è un cassonetto tradizionale o da restauro. Viene utilizzato quando il vano cassonetto ha una veletta in muratura esterna di tampone.

La parte esterna viene poggiata in battuta alla guida tapparella, mentre la parte interna sporge all'interno dell'abitazione in base alle dimensioni della parete.



www.zanzatap.com