ACCIAIO COIBENTATO MINI

Ingombri avvolgibili (millimetri)

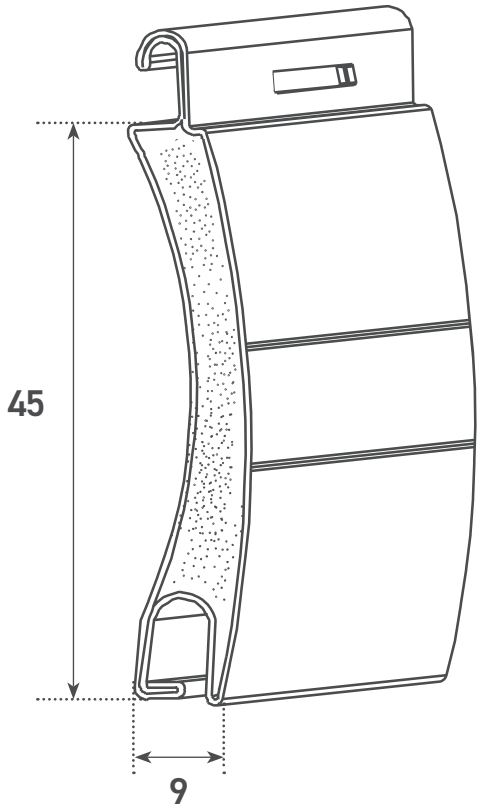

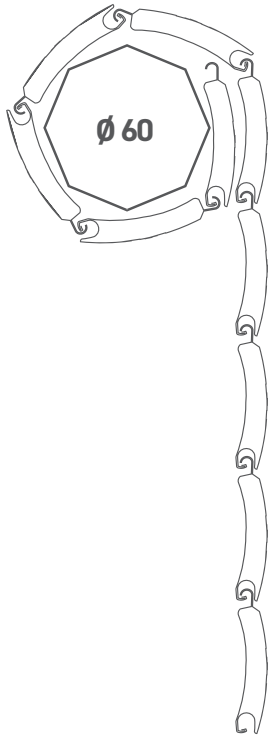

DIAMETRO DI AVVOLGIMENTO	
CON RULLO DA Ø 60 mm	
h 1000	Ø 125
h 1200	Ø 135
h 1300	Ø 135
h 1400	Ø 140
h 1500	Ø 143
h 1600	Ø 151
h 1700	Ø 151
h 1800	Ø 156
h 1900	Ø 160
h 2000	Ø 165
h 2200	Ø 167
h 2400	Ø 170
h 2600	Ø 173
h 2800	Ø 180
h 3000	Ø 185
h 3300	Ø 196

GUIDE COMPATIBILI

GUIDA 14X28

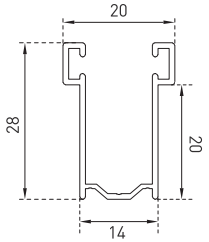

GUIDA 17X28

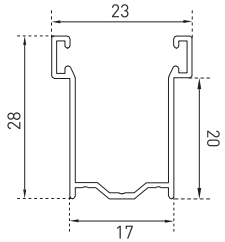

GUIDA 20X25

