ALLUMINIO ESTRUSO

Ingombri avvolgibili (millimetri)

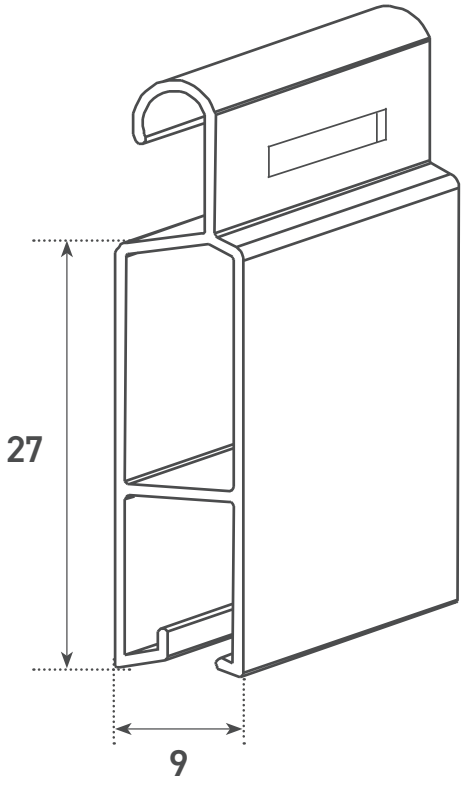

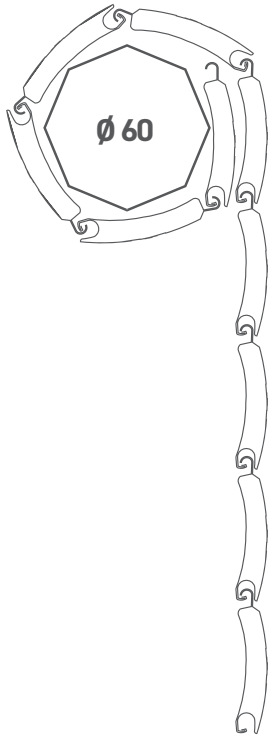

DIAMETRO DI AVVOLGIMENTO	
CON RULLO DA Ø 60 mm	
h 1000	Ø 148
h 1200	Ø 152
h 1300	Ø 161
h 1400	Ø 166
h 1500	Ø 175
h 1600	Ø 180
h 1700	Ø 180
h 1800	Ø 190
h 1900	Ø 190
h 2000	Ø 195
h 2200	Ø 200
h 2400	Ø 200
h 2600	Ø 220
h 2800	Ø 230
h 3000	Ø 230
h 3300	Ø 240

GUIDE COMPATIBILI

GUIDA 14X28

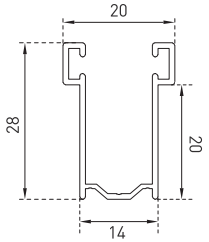

GUIDA 17X28

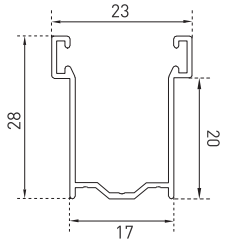

GUIDA 20X25

