ARIALUCE 40
ALLUMINIO COIBENTATO
Ingombri avvolgibili (millimetri)

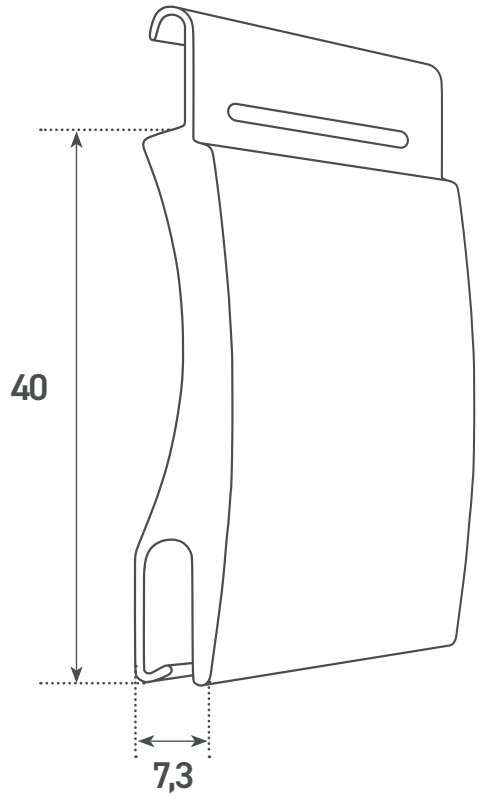

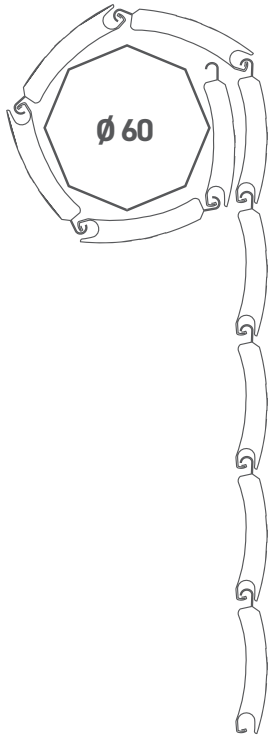

DIAMETRO DI AVVOLGIMENTO	
CON RULLO DA Ø 60 mm	
h 1000	Ø 121
h 1200	Ø 125
h 1300	Ø 135
h 1400	Ø 145
h 1500	Ø 145
h 1600	Ø 150
h 1700	Ø 153
h 1800	Ø 155
h 1900	Ø 157
h 2000	Ø 165
h 2200	Ø 170
h 2400	Ø 177
h 2600	Ø 180
h 2800	Ø 180
h 3000	Ø 187
h 3300	Ø 197

GUIDE COMPATIBILI

GUIDA 14X28

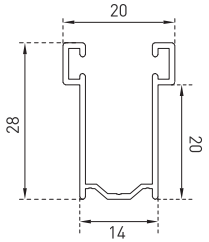

GUIDA 17X28

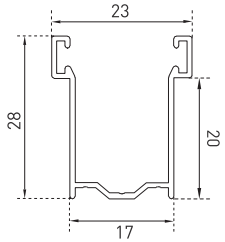

GUIDA 20X25

