LUPIN
ALLUMINIO ESTRUSO
Ingombri avvolgibili (millimetri)

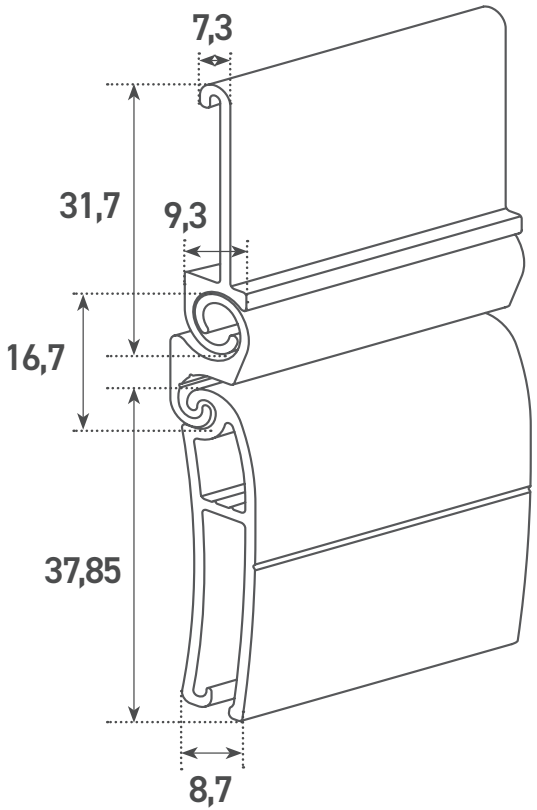

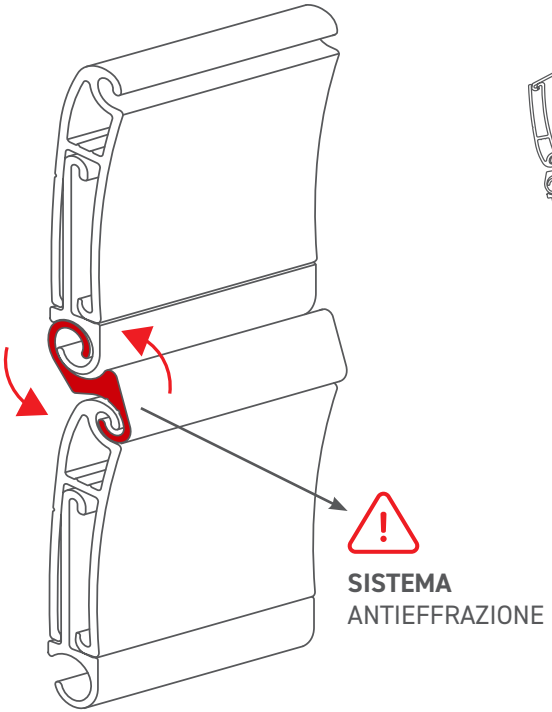

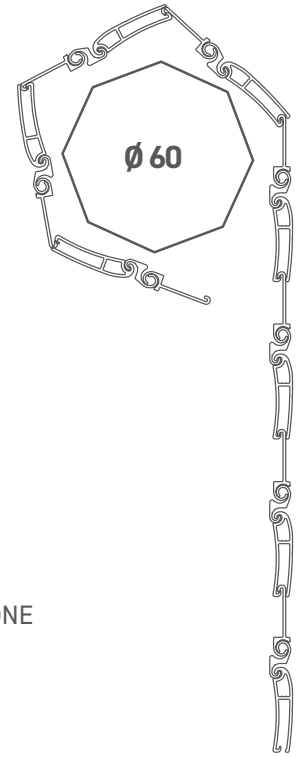

DIAMETRO DI AVVOLGIMENTO CON RULLO DA Ø 60 mm

h 1000	Ø 150
h 1200	Ø 170
h 1400	Ø 180
h 1700	Ø 190
h 2000	Ø 200
h 2300	Ø 215
h 2600	Ø 225
h 3000	Ø 230

GUIDE COMPATIBILI

GUIDA 17X28

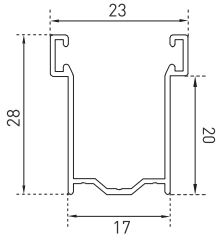

GUIDA 16X31

