OBLIQUA
ALLUMINIO ESTRUSO
Ingombri avvolgibili (millimetri)

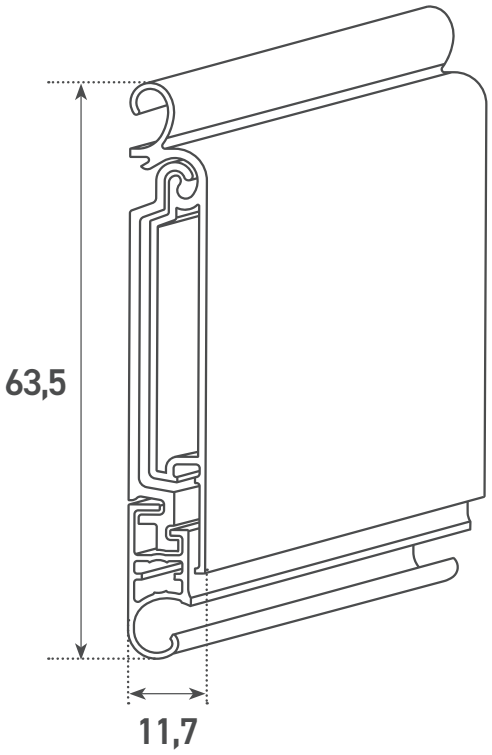

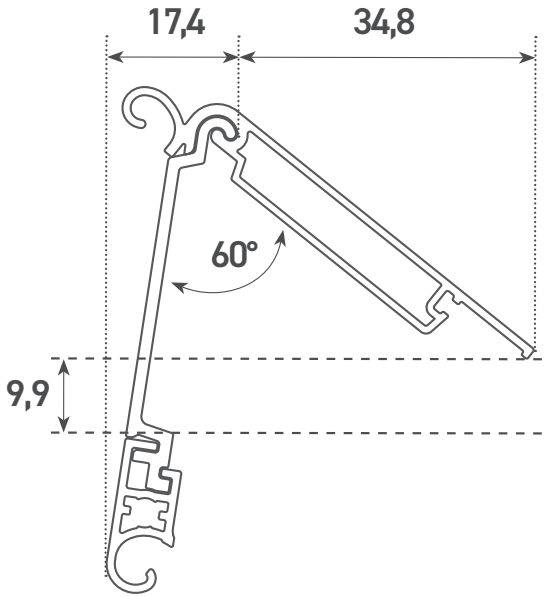

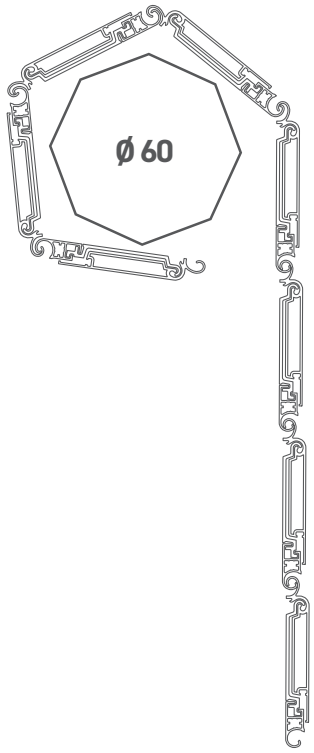

DIAMETRO DI AVVOLGIMENTO CON RULLO DA Ø 60 mm	
h 1600	Ø 175
h 1800	Ø 185
h 2000	Ø 200
h 2200	Ø 205
h 2400	Ø 220
h 2500	Ø 225
h 2800	Ø 240
h 3000	Ø 250

GUIDE COMPATIBILI

GUIDA 19x30

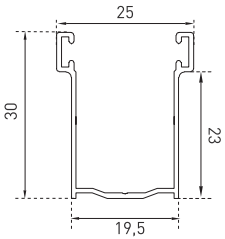

GUIDA 25x30

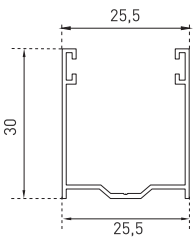

GUIDA 26x40

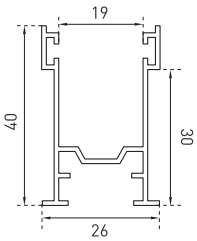

GUIDA 40x35

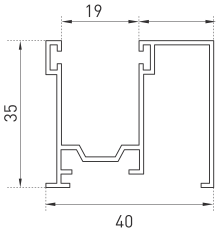

GUIDA 83x39

