TENDA VERTICALE

Ingombri tenda (millimetri)

Ingombri Tenda **Verticale** fissaggio a soffitto

(con supporto standard)

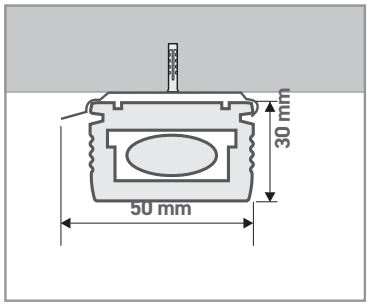

Ingombri Tenda **Verticale** con fissaggio a parete

(con supporto allungabile ad "L")

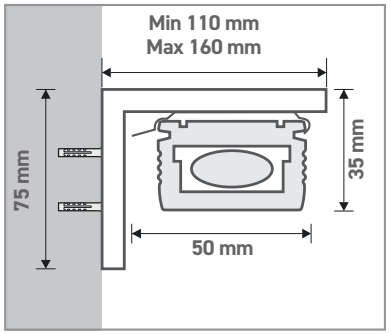

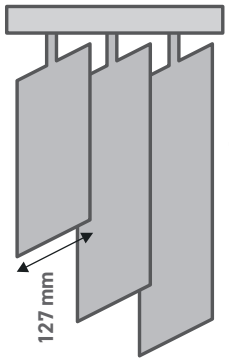

Misura fasce di tessuto

Ingombri **IMPACCHETAMENTO**

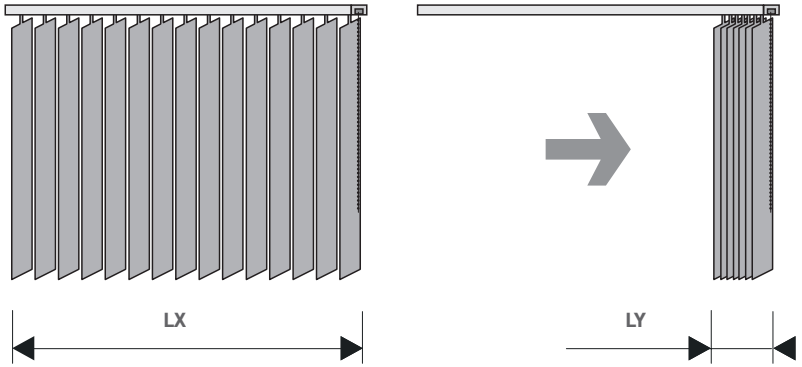

INGOMBRI (MISURE IN CM)						
LARGHEZZA LX	100	200	300	400	500	600
LARGHEZZA LY	8	16	24	32	40	48

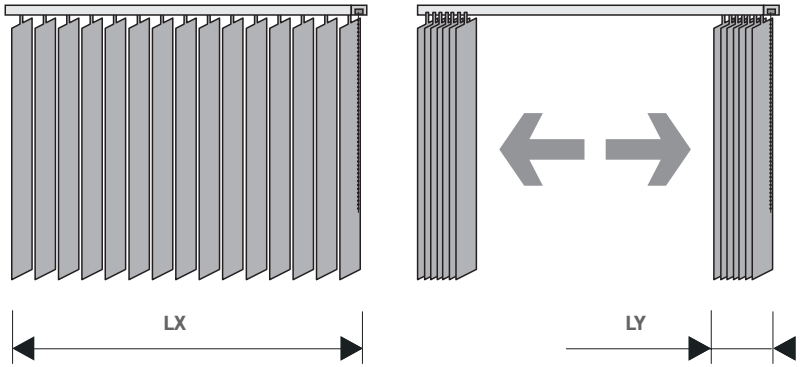

INGOMBRI (MISURE IN CM)						
LARGHEZZA LX	100	200	300	400	500	600
LARGHEZZA LY	4	8	12	16	20	24

Numero bande in base alla larghezza della tenda

Per larghezza si intende la misura della tenda aperta e stesa.

BANDA DA 127 mm	
Num Teli	Larghez. in cm
3	36,5
4	48
5	59,5
6	71
7	82,5
8	94
9	105,5
10	117
11	128,5
12	140
13	151
14	162
15	173,5
16	185
17	196,5
18	208
19	219,5
20	231
21	242,3
22	253,5
23	265
24	276,5
25	288
26	299,3

BANDA DA 127 mm	
Num Teli	Larghez. in cm
27	310,7
28	322
29	333,5
30	345
31	356,3
32	367,8
33	379,2
34	390,5
35	402
36	413,5
37	423
38	433
39	444
40	445
41	467
42	478
43	490
44	512
45	524
46	535
47	546
48	558
49	568
50	580