TENDA PLISSÈ 20

Ingombri tenda (millimetri)

Ingombri Tenda **PLISSÈ 20** con fissaggio a soffitto

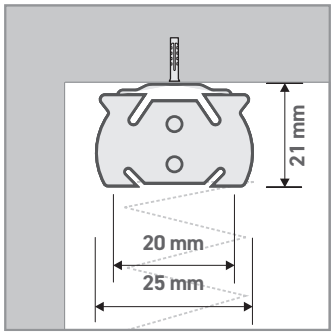

VISTA DI LATO:
con supporto standard

Ingombri Tenda **PLISSÈ 20** con fissaggio a parete

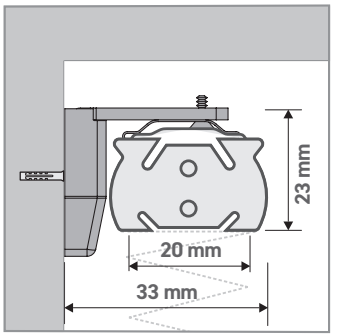

VISTA DI LATO:
con supporto a parete