1. TENDA A RULLO

Ingombri tenda (millimetri)

Le tipologie di supporti (MIN-MED-BIG-MAX) possono variare a seconda delle dimensioni della tenda e del peso del tessuto scelto, per garantire stabilità e resistenza alla struttura.

Ingombri supporti **MIN** / L max 140 x H max 160 cm

ATTACCHI DI SERIE: POSSIBILITÀ DI MONTAGGIO A SOFFITTO E/O PARETE.

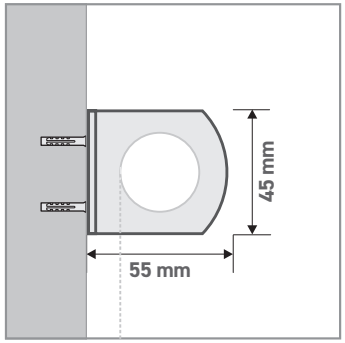

VISTA DI LATO:
Attacco a parete.

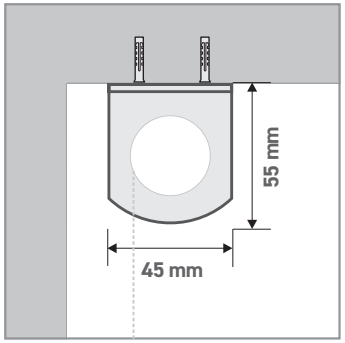

VISTA DI LATO:
Attacco a soffitto.

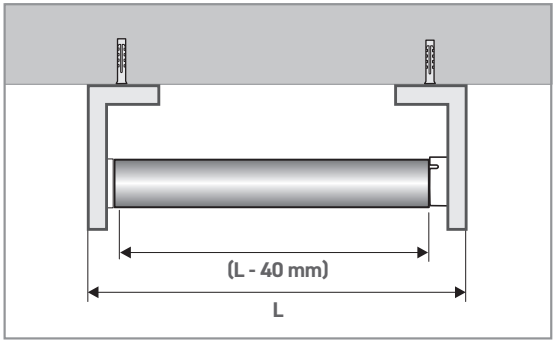

VISTA DALL'ALTO: **Solo per sistema a catena.**
Ingombro telo: sottrarre 40 mm dalla larghezza.

Ingombri supporti **MED** / L max 200 x H max 220 cm

ATTACCHI DI SERIE: POSSIBILITÀ DI MONTAGGIO A SOFFITTO E/O PARETE.

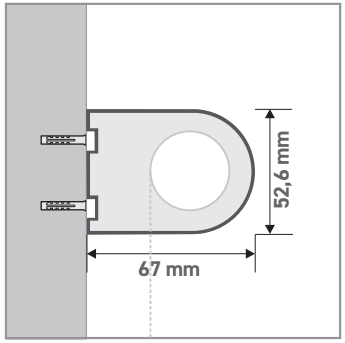

VISTA DI LATO:
Attacco a parete.

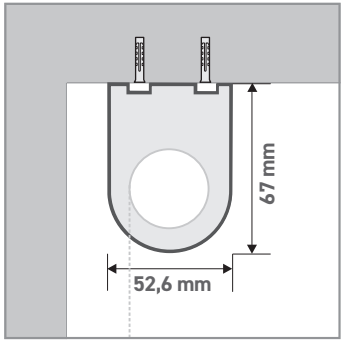

VISTA DI LATO:
Attacco a soffitto.

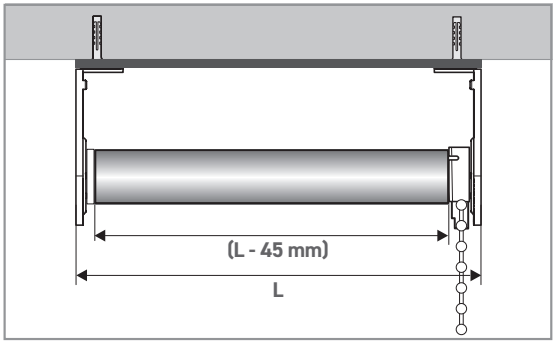

VISTA DALL'ALTO:
Ingombro telo: sottrarre 45 mm dalla larghezza.

2. TENDA A RULLO

Ingombri tenda (millimetri)

Le tipologie di supporti (MIN-MED-BIG-MAX) possono variare a seconda delle dimensioni della tenda e del peso del tessuto scelto, per garantire stabilità e resistenza alla struttura.

Ingombri supporti **BIG** / L max 250 x H max 300 cm

ATTACCHI DI SERIE: POSSIBILITÀ DI MONTAGGIO A SOFFITTO E/O PARETE.

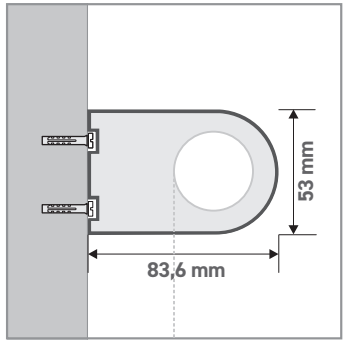

VISTA DI LATO:
Attacco a parete.

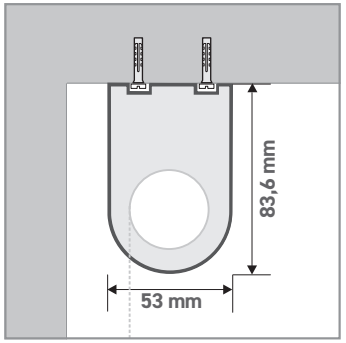

VISTA DI LATO:
Attacco a soffitto.

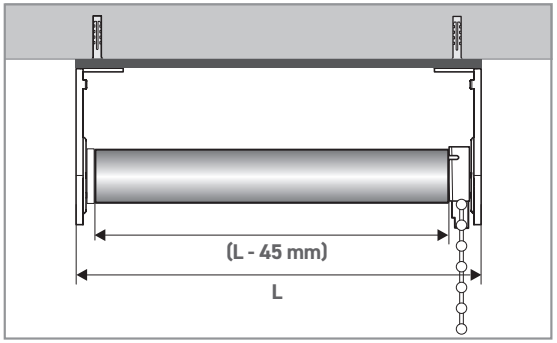

VISTA DALL'ALTO:
Ingombro telo: sottrarre 45 mm dalla larghezza.

Ingombri supporti **MAX** / L max 400 x H max 400 cm

ATTACCHI DI SERIE: POSSIBILITÀ DI MONTAGGIO A SOFFITTO E/O PARETE.

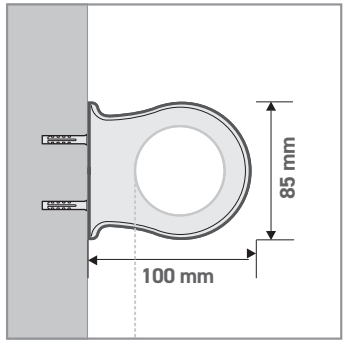

VISTA DI LATO:
Attacco a parete.

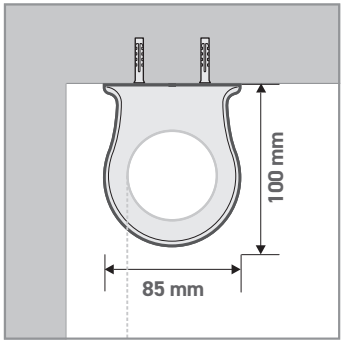

VISTA DI LATO:
Attacco a soffitto.

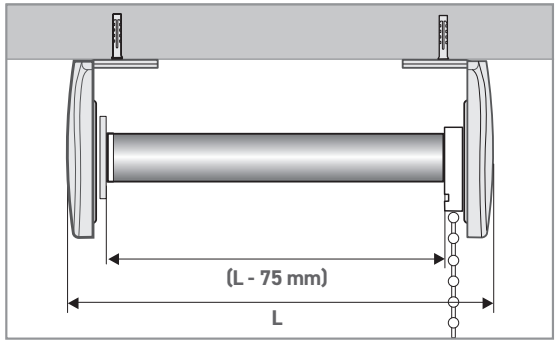

VISTA DALL'ALTO:
Ingombro telo: sottrarre 75 mm dalla larghezza.