VENEZIANA 12,5

Ingombri tenda (millimetri)

Ingombri Veneziana 12,5

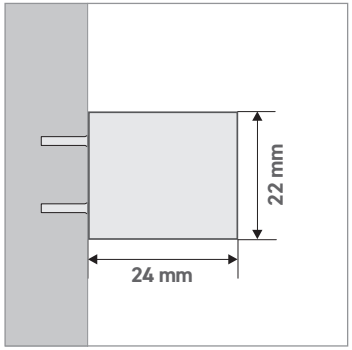

VISTA DI LATO:
attacco a parete
(con supporto standard)

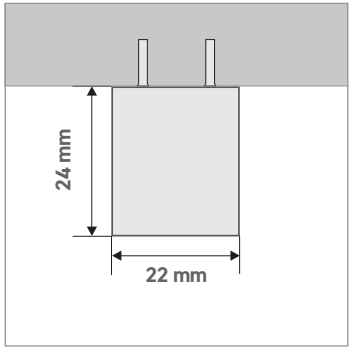

VISTA DI LATO:
attacco a soffitto
(con supporto standard)

Profili

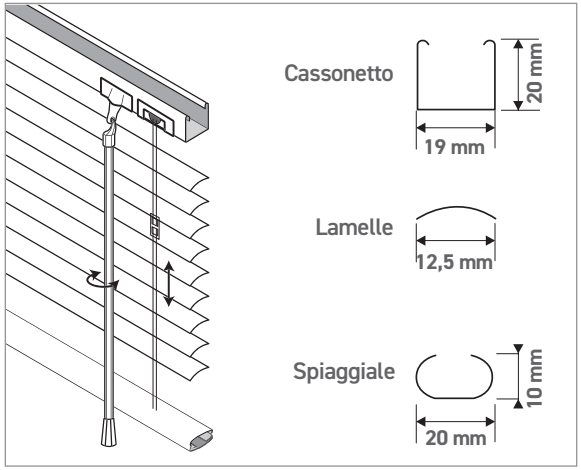

Ingombri staffetta

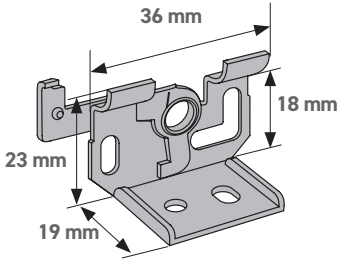

Ingombri di impacchettamento

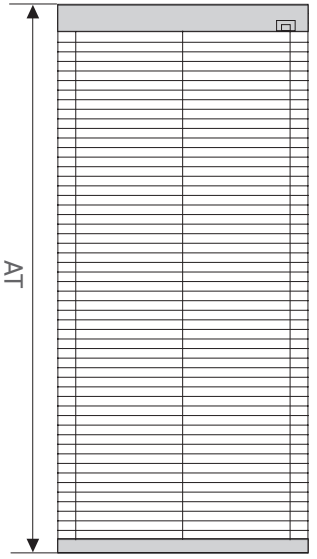

ALTEZZA AT:
altezza tenda discesa



ALTEZZA AI:
altezza tenda
impacchettata

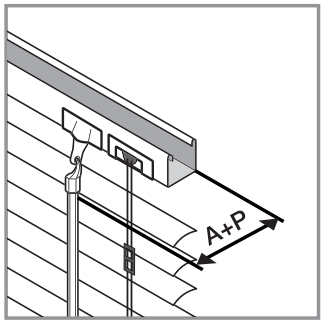

ASTA E PROFILO (A+P):
fermacorda più orientatore = 3,5 cm

INGOMBRI (MISURE IN CM)					
ALTEZZA AT	50	100	150	200	250
ALTEZZA AI	7	8,5	10	11,5	14,5

ALTEZZA STANDARD ASTA IN PLEXIGLASS (MISURE IN CM)	
ALTEZZA VENEZIANA	**ALTEZZA ASTA**
Fino a 100 cm	50
Da 101 cm a 230 cm	100
Oltre 231 cm	150