VENEZIANA 25

Ingombri tenda (millimetri)

Ingombri Veneziana 25

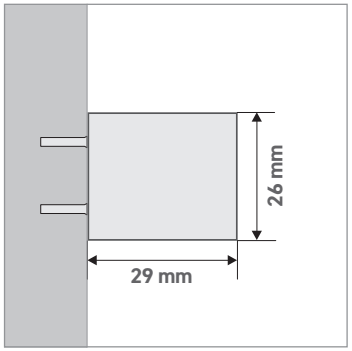

VISTA DI LATO:
attacco a parete
(con supporto standard)

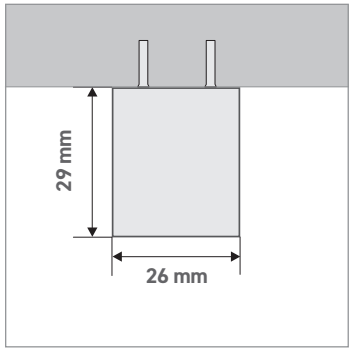

VISTA DI LATO:
attacco a soffitto
(con supporto standard)

Profili

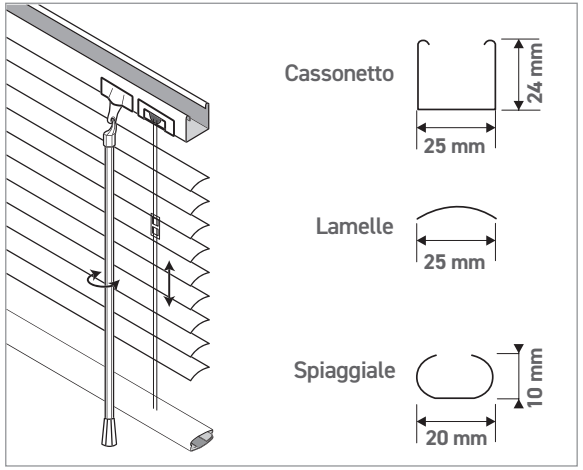

Ingombri staffetta

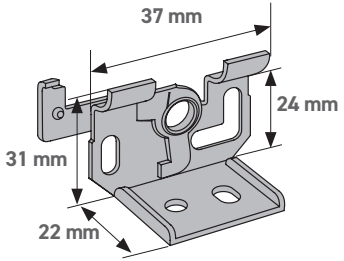

Ingombri di impacchettamento

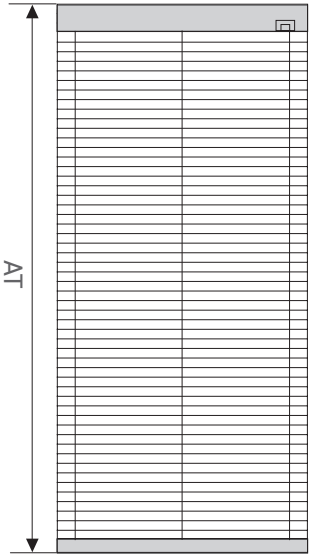

ALTEZZA AT:
altezza tenda discesa



ALTEZZA AI:
altezza tenda
impacchettata

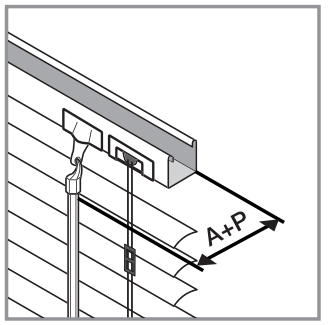

ASTA E PROFILO (A+P):
fermacorda più orientatore = 3,5 cm

INGOMBRI (MISURE IN CM)						
ALTEZZA AT	50	100	150	200	250	300
ALTEZZA AI	5,1	6,9	8,7	10,5	12,3	14,1

ALTEZZA STANDARD ASTA IN PLEXIGLASS (MISURE IN CM)	
ALTEZZA VENEZIANA	**ALTEZZA ASTA**
Fino a 100 cm	50
Da 101 cm a 230 cm	100
Oltre 231 cm	150