VENEZIANA 50

Ingombri tenda (millimetri)

Ingombri Veneziana 50

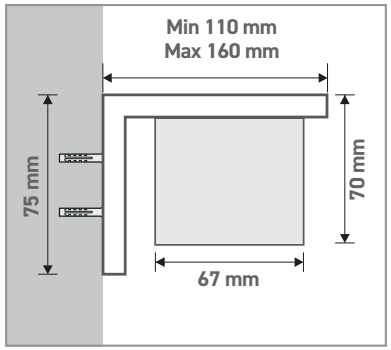

VISTA DI LATO:
attacco a parete
(con supporto allungabile ad "L")

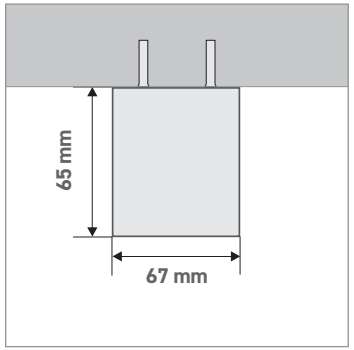

VISTA DI LATO:
attacco a soffitto
(con supporto standard)

Profili

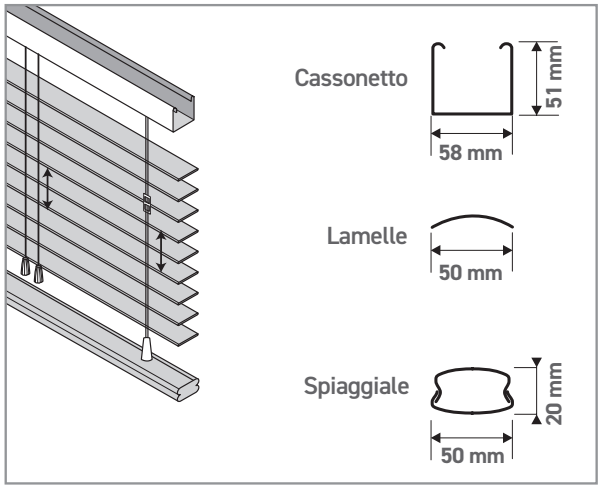

Ingombri di impacchettamento

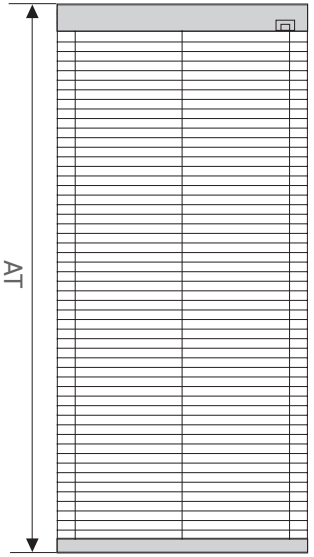

ALTEZZA AT:
altezza tenda discesa



ALTEZZA AI:
altezza tenda
impacchettata

INGOMBRI (MISURE IN CM)						
ALTEZZA AT	50	100	150	200	250	300
ALTEZZA AI	8	10	15	17	19	21