Tenda Plissè 20

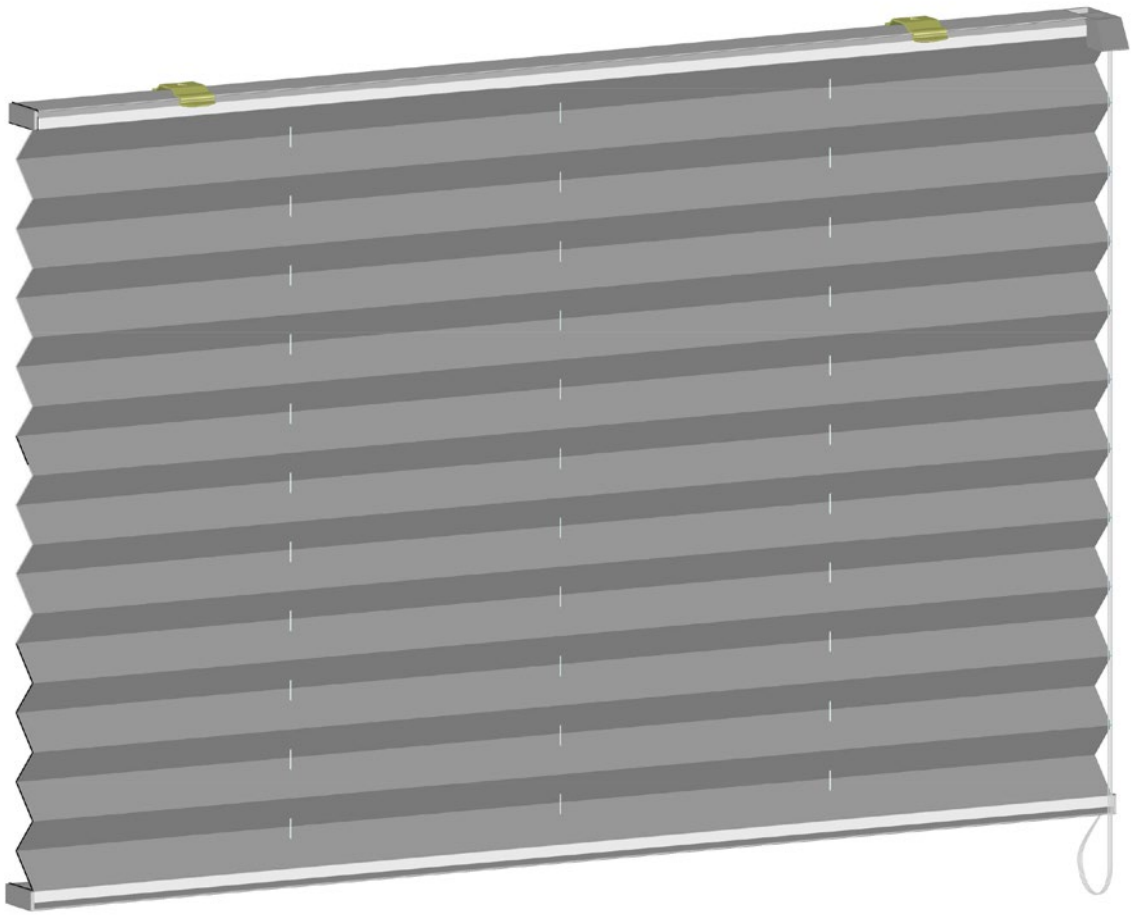

Guida visiva per il montaggio

ZANZATAP® ONLINE STORE

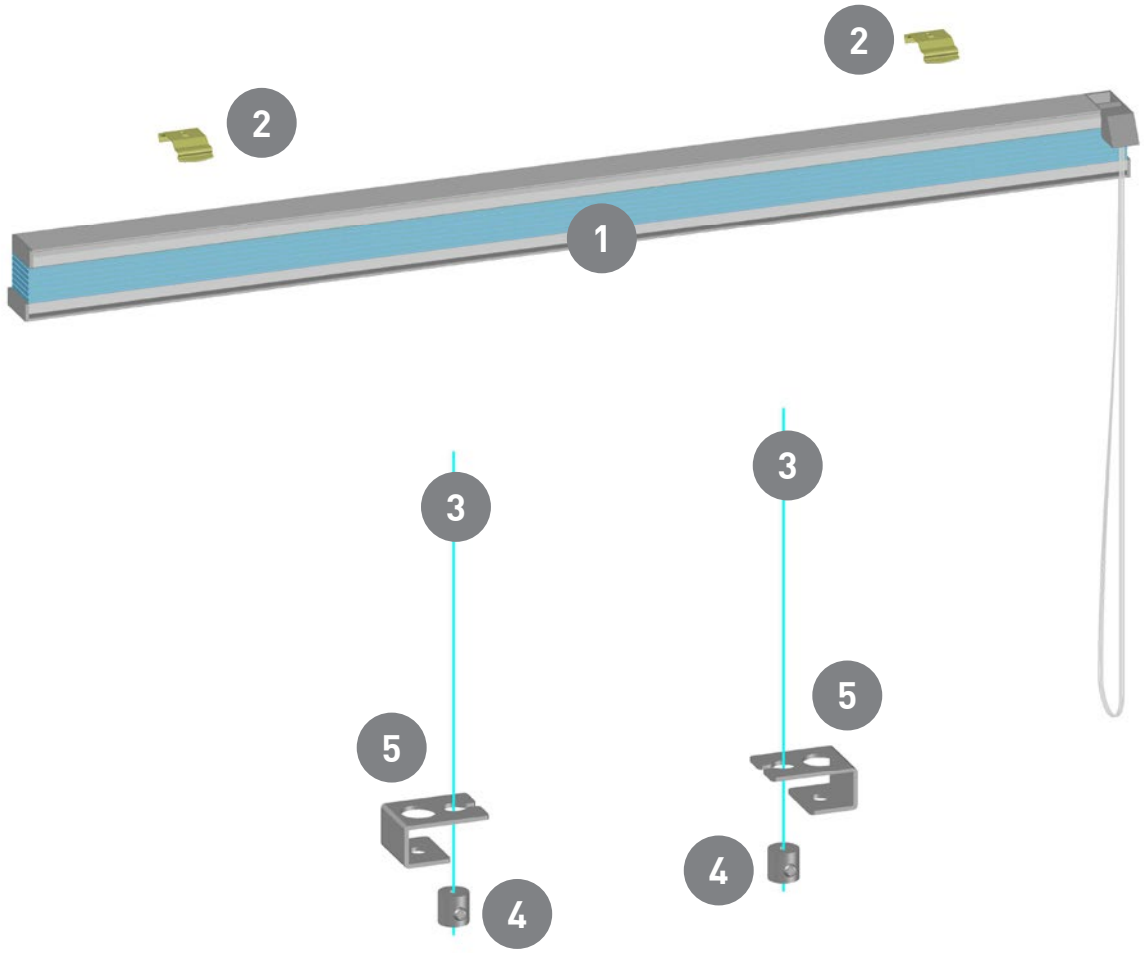

1) Corpo Plissè
2) Clips di supporto

3) Filo Guida
4) Morsetto
5) Squadretta per fissaggio guida

Accessori forniti solo su tenda filo guidata

N.B. viti e minuteria per l'installazione non sono forniti

TIPOLOGIE DI INSTALLAZIONE

INSTALLAZIONE A PARETE

Le clips di supporto vengono fissate frontalmente alla parete tramite delle apposite staffe ad “L”

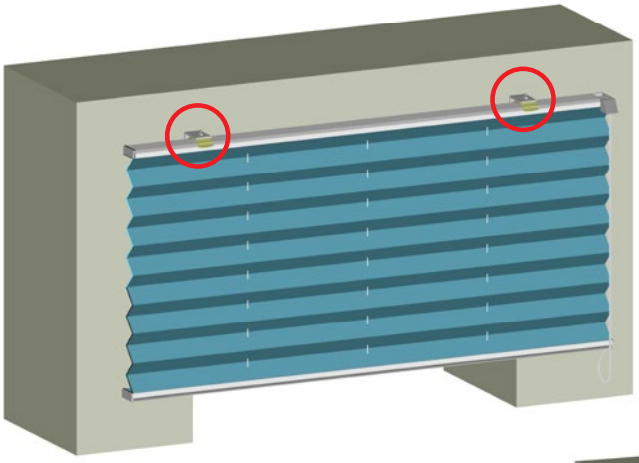

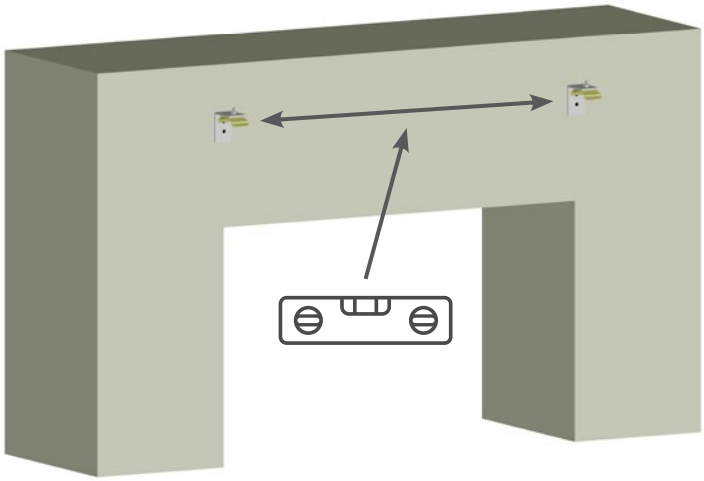

Posizionare le staffe ad “L” sulla parete e segnare i punti da forare per il fissaggio.

Fare attenzione che i supporti siano posizionati a livello l’uno con l’altro. Si raccomanda l’utilizzo di una livella

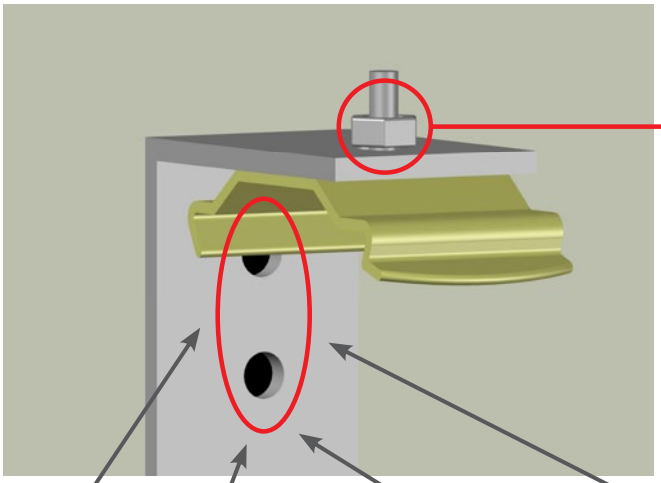

Utilizzare un bulloncino con dado per fissare le clips alla staffa

- Segnare sulla parete i punti da forare
- Rimuovere la staffa ed effettuare i fori
- Inserire i tasselli
- Riposizionare la staffa e fissarla con le viti
- Fissare le clips sulle staffe ad “L” utilizzando un bulloncino con dado (la linguetta lunga della clips deve essere rivolta verso la stanza)

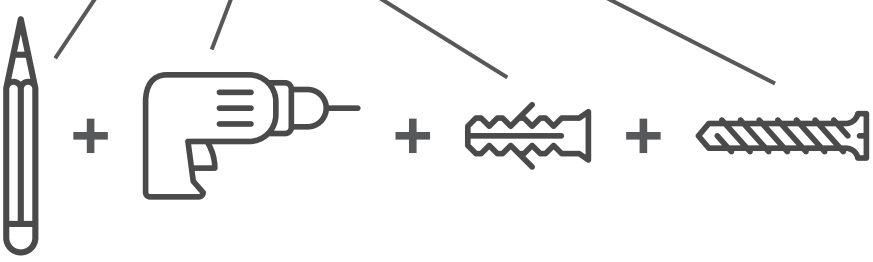

TIPOLOGIE DI INSTALLAZIONE

INSTALLAZIONE A SOFFITTO

Le Clips di supporto vengono fissate al soffitto

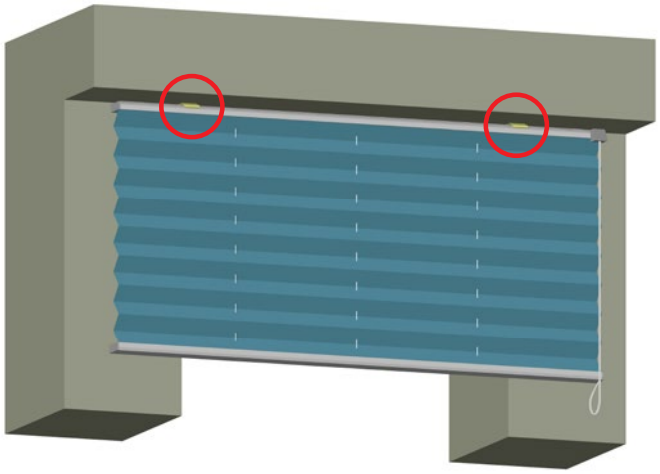

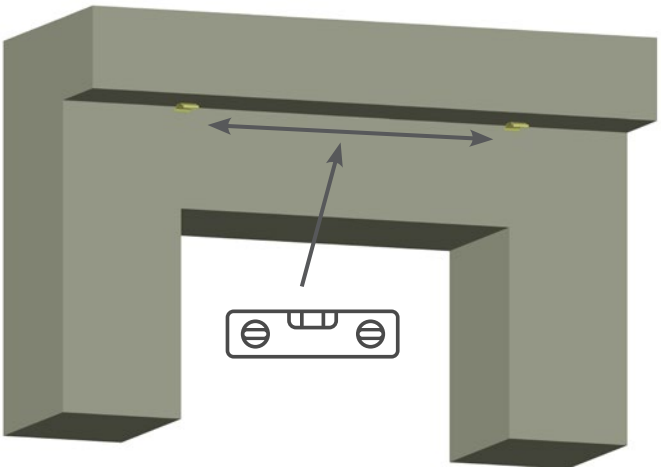

Posizionare le clips di supporto al soffitto e segnare i punti da forare per il fissaggio. Fare attenzione che le clips siano posizionate a livello l'una con l'altra. Si raccomanda l'utilizzo di una livella

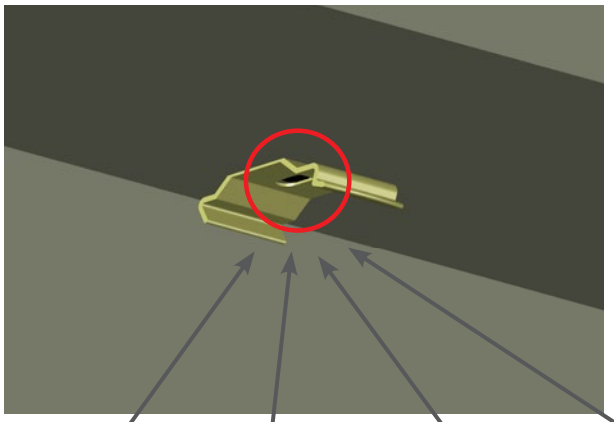

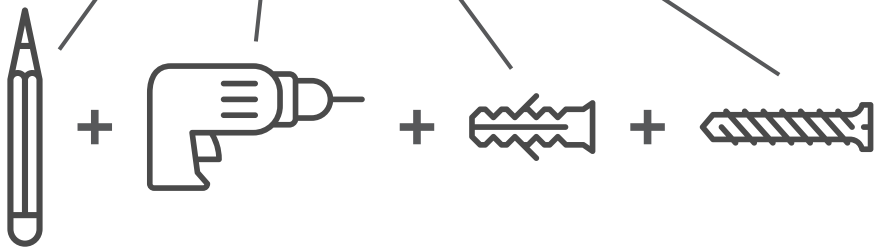

- **Segnare sulla parete i punti da forare**
- **Rimuovere il supporto ed effettuare i fori**
- **Inserire i tasselli**
- **Riposizionare la clips e fissarla con le viti**

TIPOLOGIE DI INSTALLAZIONE

INSTALLAZIONE NEL FERMA VETRO

Le Clips di supporto vengono fissate nel ferma vetro dell'infisso

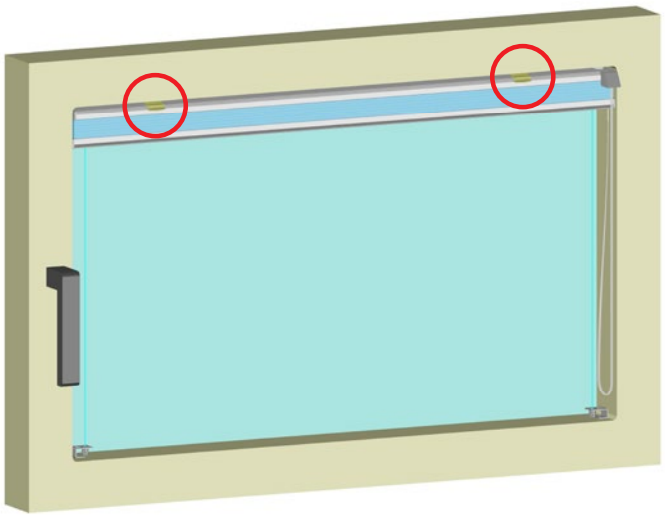

Posizionare le clips, poggiandole al ferma vetro superiore dell'infisso, in battuta al vetro.

Prima dell'ordine è necessario controllare che lo spessore del ferma vetro sia di almeno 20mm per il fissaggio dei supporti.

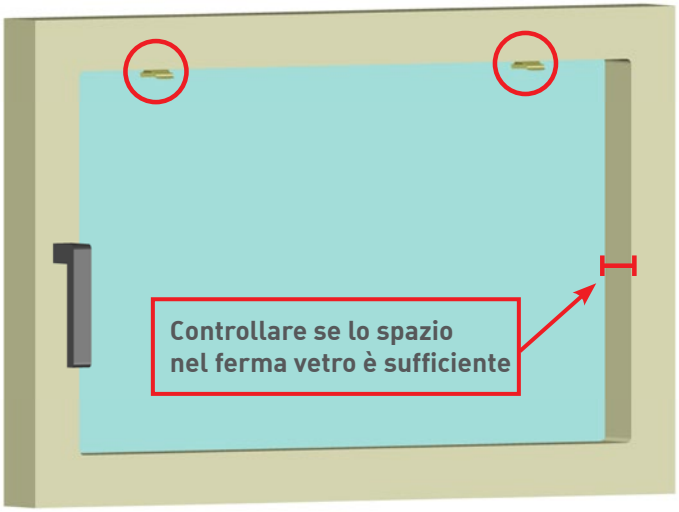

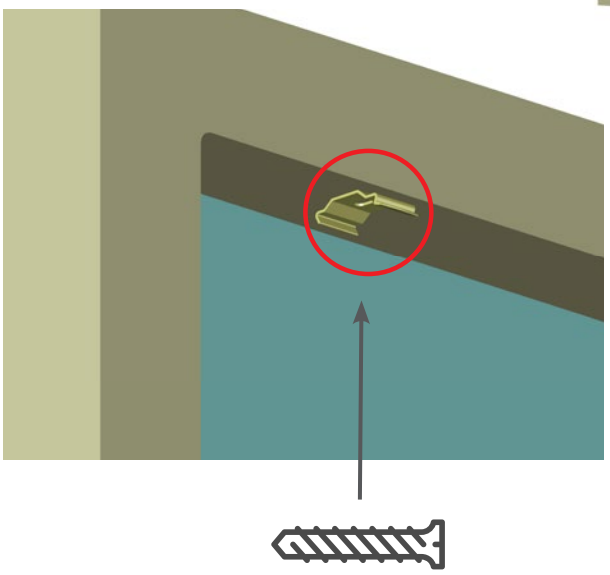

Utilizzando un avvitatore fissare le clips al ferma vetro con viti auto foranti non troppo lunghe

TIPOLOGIE DI INSTALLAZIONE

INSTALLAZIONE SULL'ANTA DELL'INFISSO

Le staffe di supporto vengono fissate sull'aletta di battuta dell'anta senza praticare fori.

N.B. Questa tipologia di supporti viene fornita solo su richiesta al momento dell'ordine.

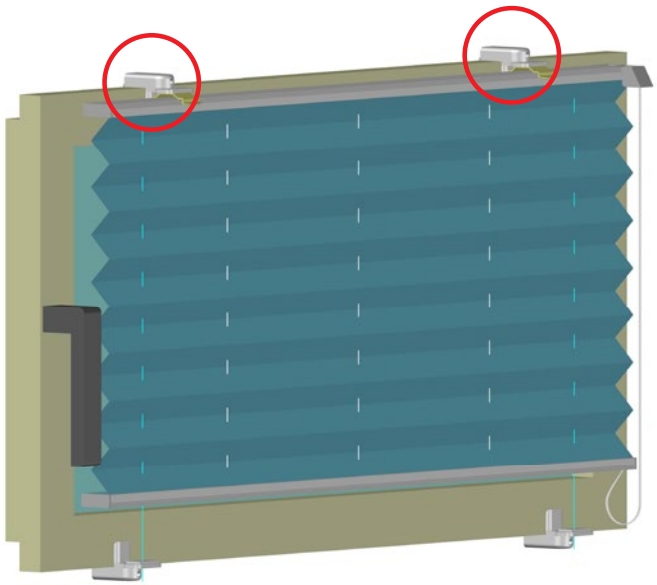

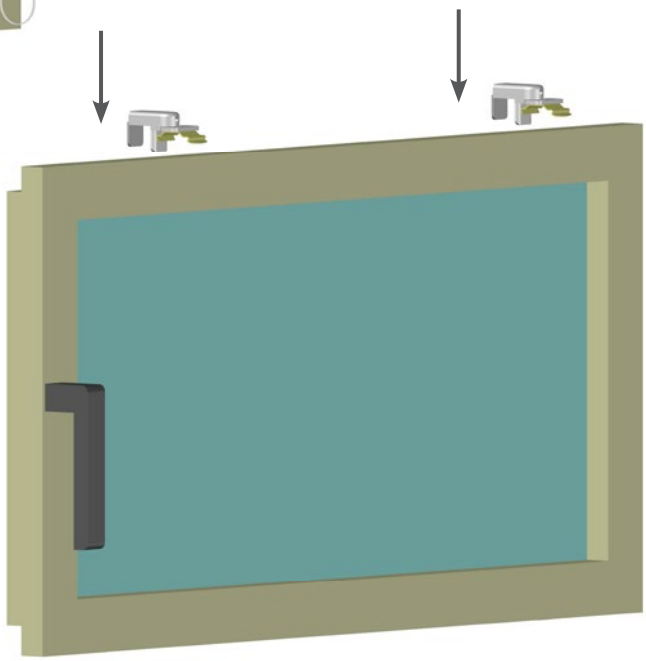

Posizionare i supporti sull'anta di battuta dell'infisso

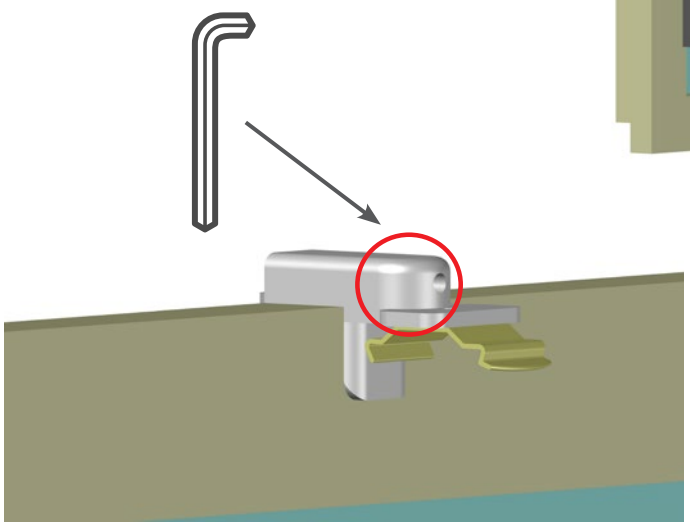

Fissare il supporto all'infisso serrando la vite a brugola con un chiavino esagonale.

APPLICAZIONE TENDA PLISSÈ AI SUPPORTI

Dopo aver fissato le Clips di supporto seguire il passaggio riportato di seguito.

N.B. qualsiasi sia la tipologia di installazione dei supporti la procedura di aggancio della Plissè non cambia.

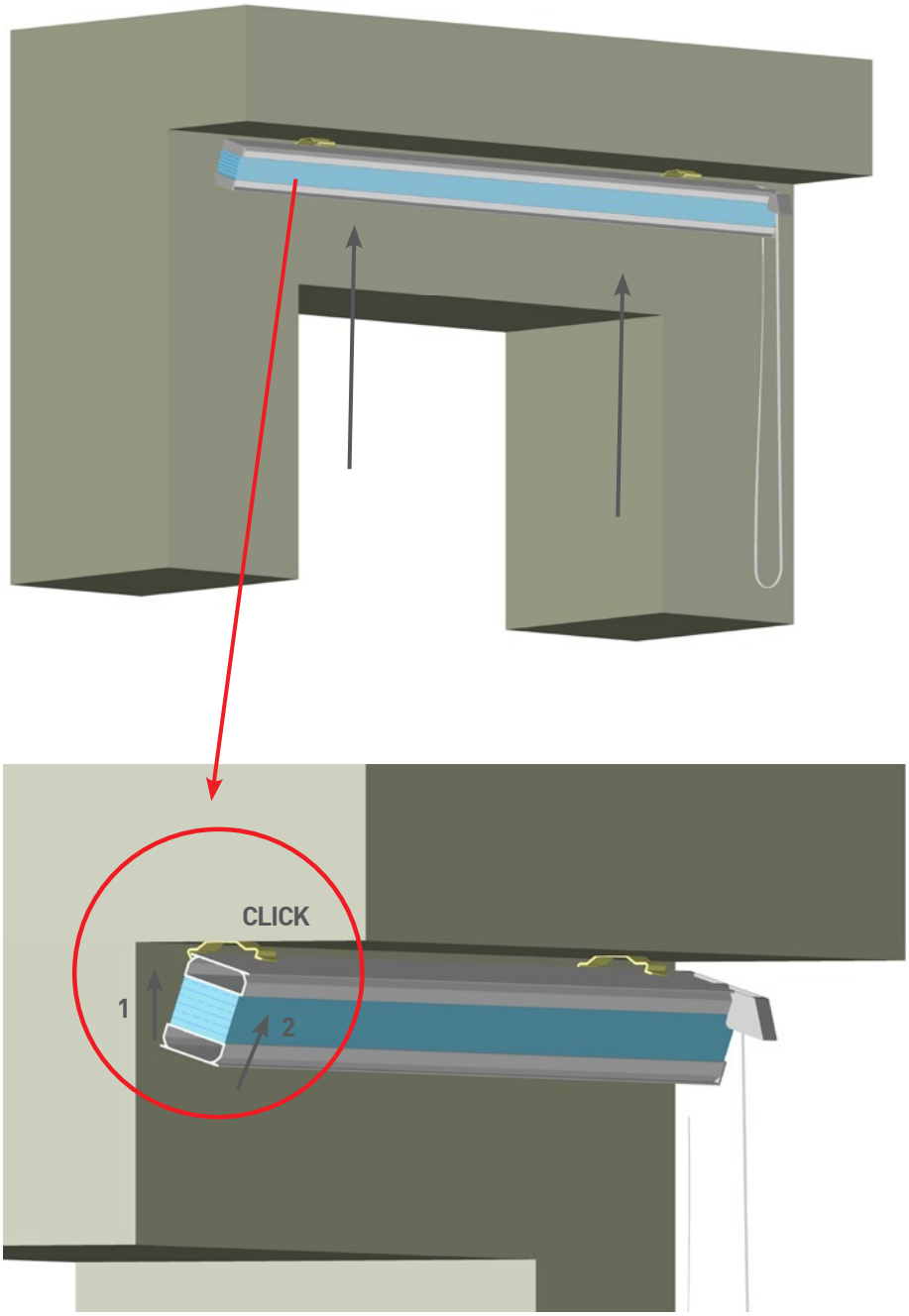

1. La Plissè deve essere agganciata prima alla linguetta posteriore delle clips.

2. Con una leggera pressione verso l'alto si aggancia la parte anteriore.

N.B. la linguetta lunga delle clips deve essere rivolta verso l'interno della stanza

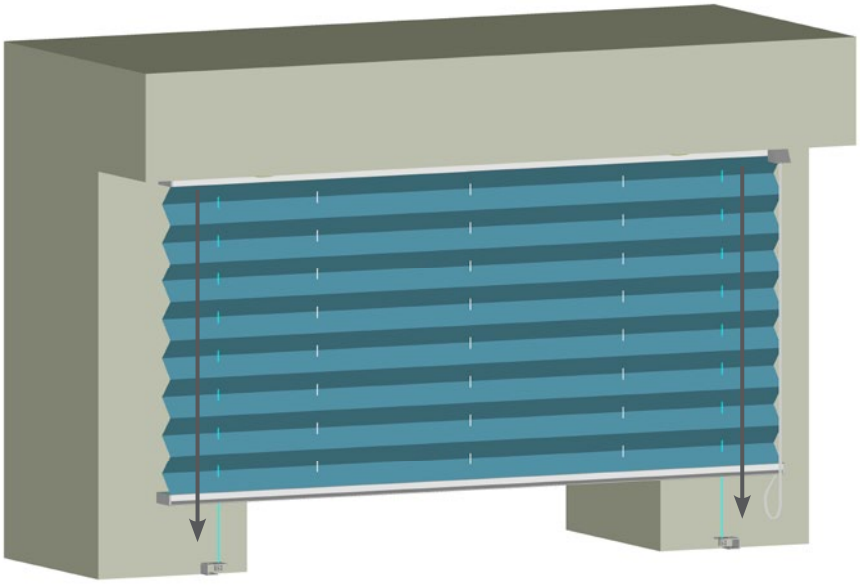

Per fissare la squadretta che regge il filo guida è necessario trovare la giusta posizione affinché il filo guida sia perpendicolare e non intralci la movimentazione della Plissè.

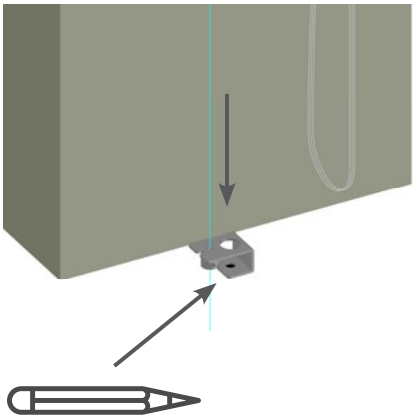

Tendere il filo perpendicolarmente, posizionare la squadretta e segnare il punto da forare sulla superficie.

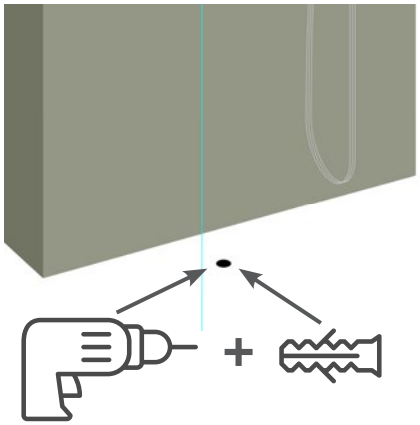

Rimuovere la squadretta, forare il punto segnato ed inserire il tassello.

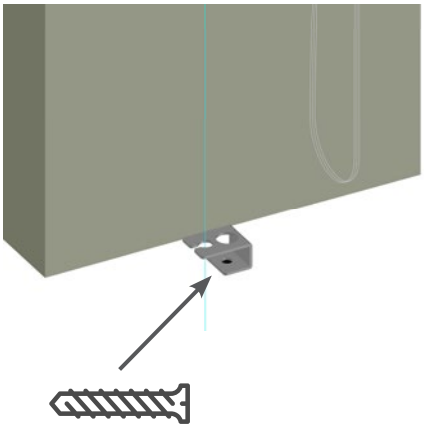

Riposizionare la squadretta e fissarla con la vite.

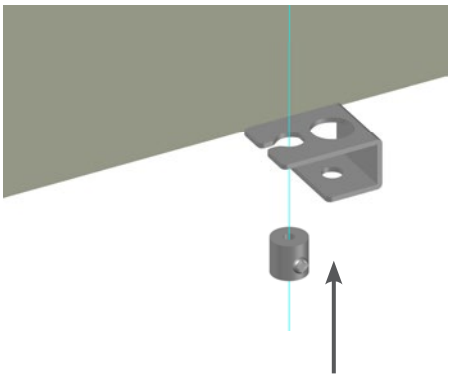

Inserire il morsetto sul filo e mantenerlo in battuta alla squadretta.

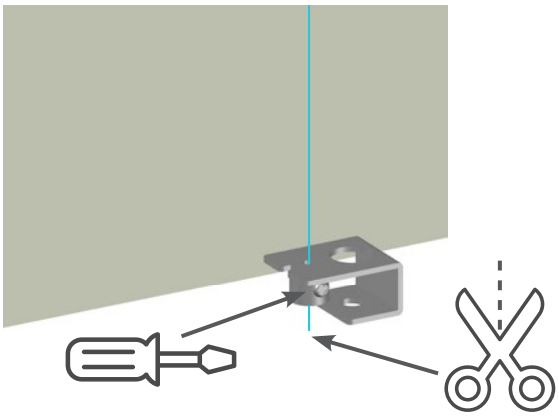

Tendere il filo e serrare la vite del morsetto. Dopo aver completato l'operazione tagliare il filo in eccesso.

TIPOLOGIE DI INSTALLAZIONE DEL FILOGUIDA

PLISSÈ FILO GUIDATA INSTALLATA NEL FERMAVETRO

N.B. seguire questi passaggi solo in caso di tenda Plissè richiesta con filo guida.

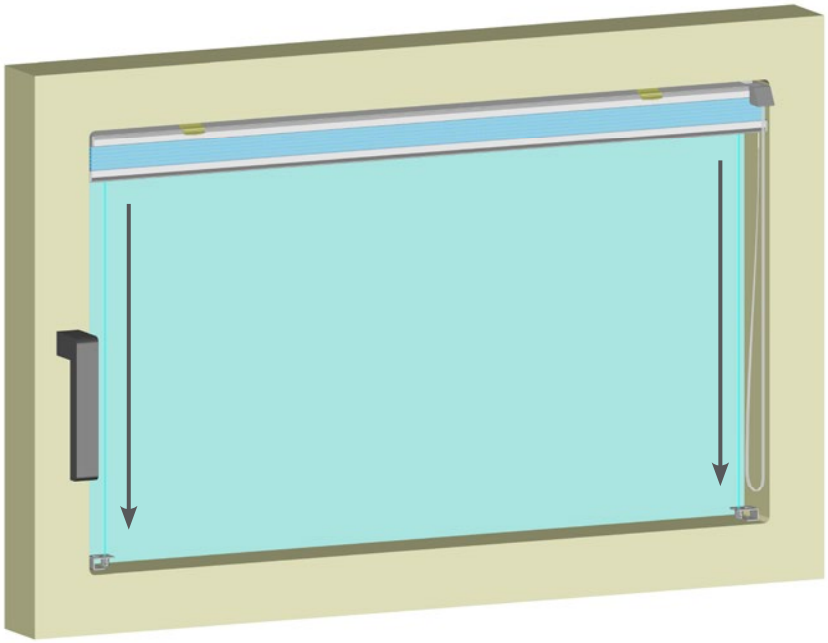

Per fissare la squadretta che regge il filo guida è necessario trovare la giusta posizione affinché il filo guida sia perpendicolare e non intralci la movimentazione della Plissè

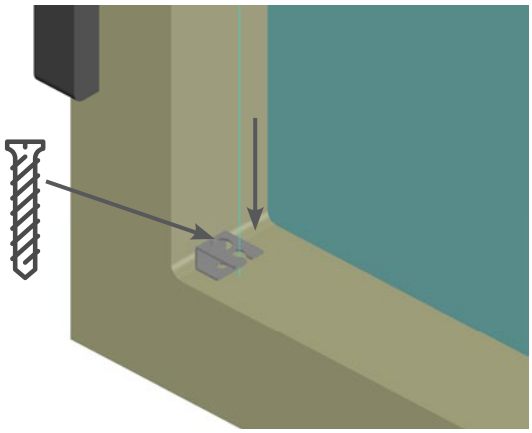

Tendere il filo perpendicolarmente, posizionare la squadretta e utilizzando un avvitatore fissarla con una vite auto forante non troppo lunga.

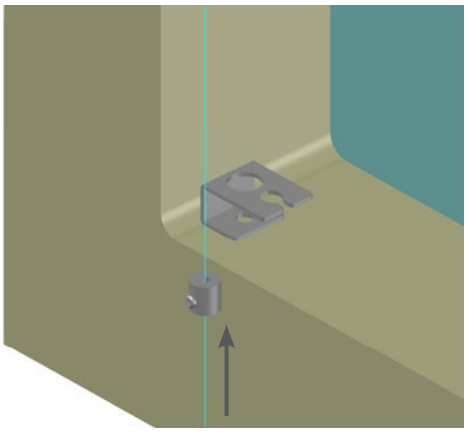

Inserire il morsetto sul filo e mantenerlo in battuta alla squadretta

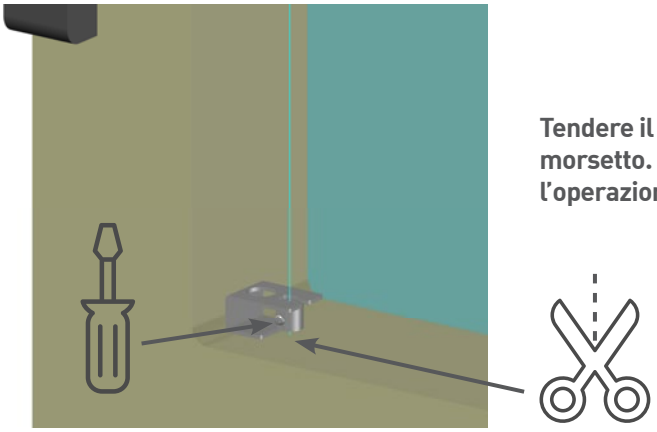

Tendere il filo e serrare la vite del morsetto. Dopo aver completato l'operazione tagliare il filo in eccesso.

TIPOLOGIE DI INSTALLAZIONE DEL FILOGUIDA

PLISSÈ FILO GUIDATA INSTALLATA SULL'ANTA DELL'INFISSO

N.B. seguire questi passaggi solo in caso di tenda Plissè richiesta con filo guida.

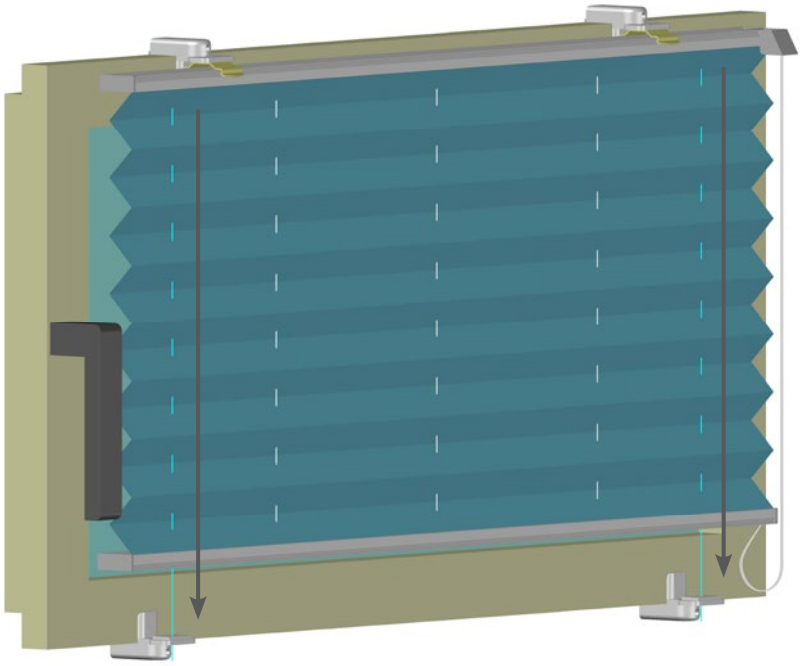

Per fissare la squadretta che regge il filo guida è necessario trovare la giusta posizione affinché il filo guida sia perpendicolare e non intralci la movimentazione della Plissè.

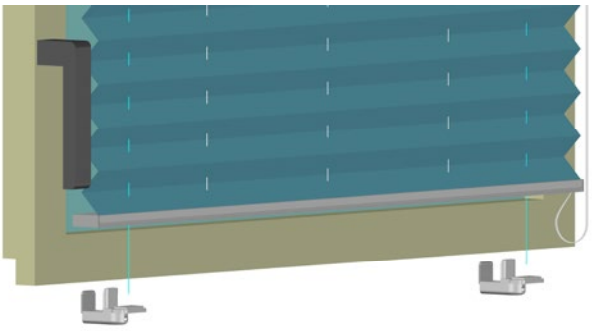

Posizionare i supporti del filo guida sull'aletta di battuta inferiore dell'infisso, in modo tale che il filo guida sia dritto e passi nell'apposito foro del supporto

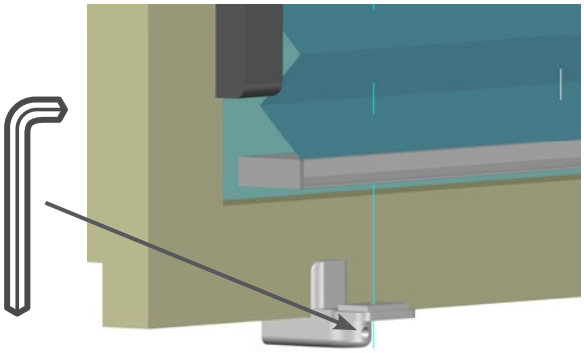

Fissare il supporto all'infisso serrando la vite a brugola con un chiavino esagonale.

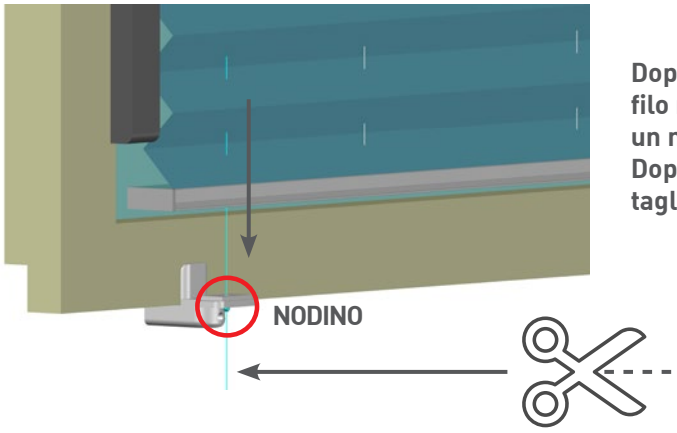

Dopo aver fissato il supporto passare il filo nel foro, tendere il filo ed effettuare un nodino per bloccarlo al supporto. Dopo aver completato l'operazione tagliare il filo in eccesso.

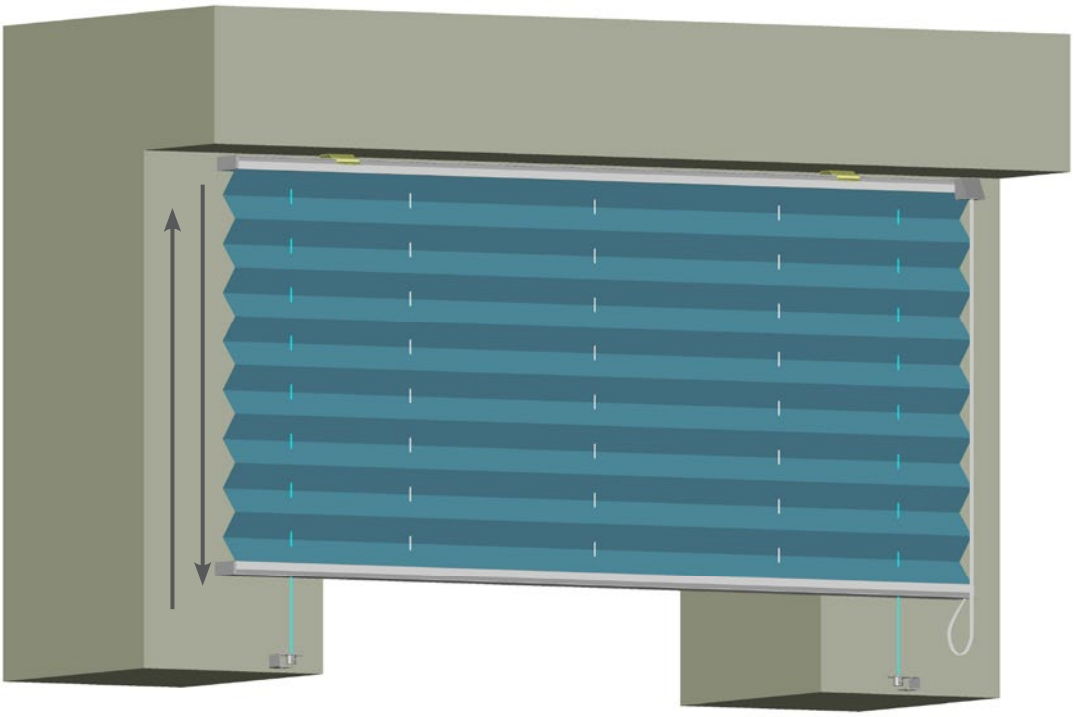

Testare il corretto funzionamento della tenda:
- Salita
- Discesa

Tenda Plissè 20

ISTRUZIONI DI MONTAGGIO
L'installazione del prodotto è consigliata a personale qualificato, in grado di comprendere e applicare correttamente le istruzioni riportate. Spetta all'installatore scegliere i materiali più idonei per il fissaggio del prodotto (viti, tasselli, collanti ecc.) e verificare che le superfici di installazione siano parallele e a squadro, così da garantire il corretto funzionamento del prodotto. In caso contrario, sarà necessario effettuare gli opportuni adeguamenti prima del montaggio.

AVVERTENZE
L'installazione e l'utilizzo del prodotto devono essere effettuati nel rispetto delle normative vigenti e delle successive disposizioni in materia di sicurezza. L'installatore è responsabile della sicurezza del prodotto installato e di tutte le operazioni necessarie al montaggio. È importante verificare che le attrezzature utilizzate siano a norma e in buono stato (trapani, pinze, scale, ponteggi, guanti, imbracature e dispositivi di sicurezza). In caso di installazione a quote elevate, mettere in sicurezza l'area circostante e sottostante per prevenire rischi dovuti alla caduta di oggetti. Un montaggio non corretto può causare danni o infortuni alle persone.

USO E MANUTENZIONE
La Tenda Plissè non è una barriera rigida in grado di impedire completamente il passaggio della luce solare, ma una schermatura progettata per filtrare o ridurre la luce attraverso infissi e serramenti. Il prodotto è indicato esclusivamente per ambienti interni. Poiché alcuni componenti possono essere delicati, si consiglia di evitarne l'utilizzo da parte dei bambini. L'azienda non risponde di danni derivanti da un uso improprio del prodotto, come appoggiarsi al tessuto o tirare le corde di comando. Pulire periodicamente il tessuto con un panno umido e rimuovere la polvere dai profili con un aspiratore, prestando sempre attenzione alle condizioni di sicurezza durante le operazioni.

IMBALLO E TRASPORTO
I prodotti vengono confezionati in buste di plastica trasparente o in cartone per proteggerli durante il trasporto. In fase di disimballaggio prestare attenzione a non graffiare o danneggiare il prodotto e a non perdere eventuali componenti. Dopo aver rimosso l'imballo, verificare l'integrità del prodotto. In caso di dubbi sulla conformità, contattare l'azienda prima dell'installazione o dell'utilizzo. Durante il trasporto maneggiare il prodotto con cautela ed evitare di appoggiarvi materiali pesanti che potrebbero provocare deformazioni o danni.

GARANZIA
La Tenda è coperta da una garanzia di 24 mesi per eventuali difetti di fabbricazione relativi ad accessori e componenti. La garanzia non copre danni causati da utilizzo improprio, installazione non conforme alle istruzioni, manomissioni o interventi non corretti sul prodotto.



www.zanzatap.com