Tenda a rullo

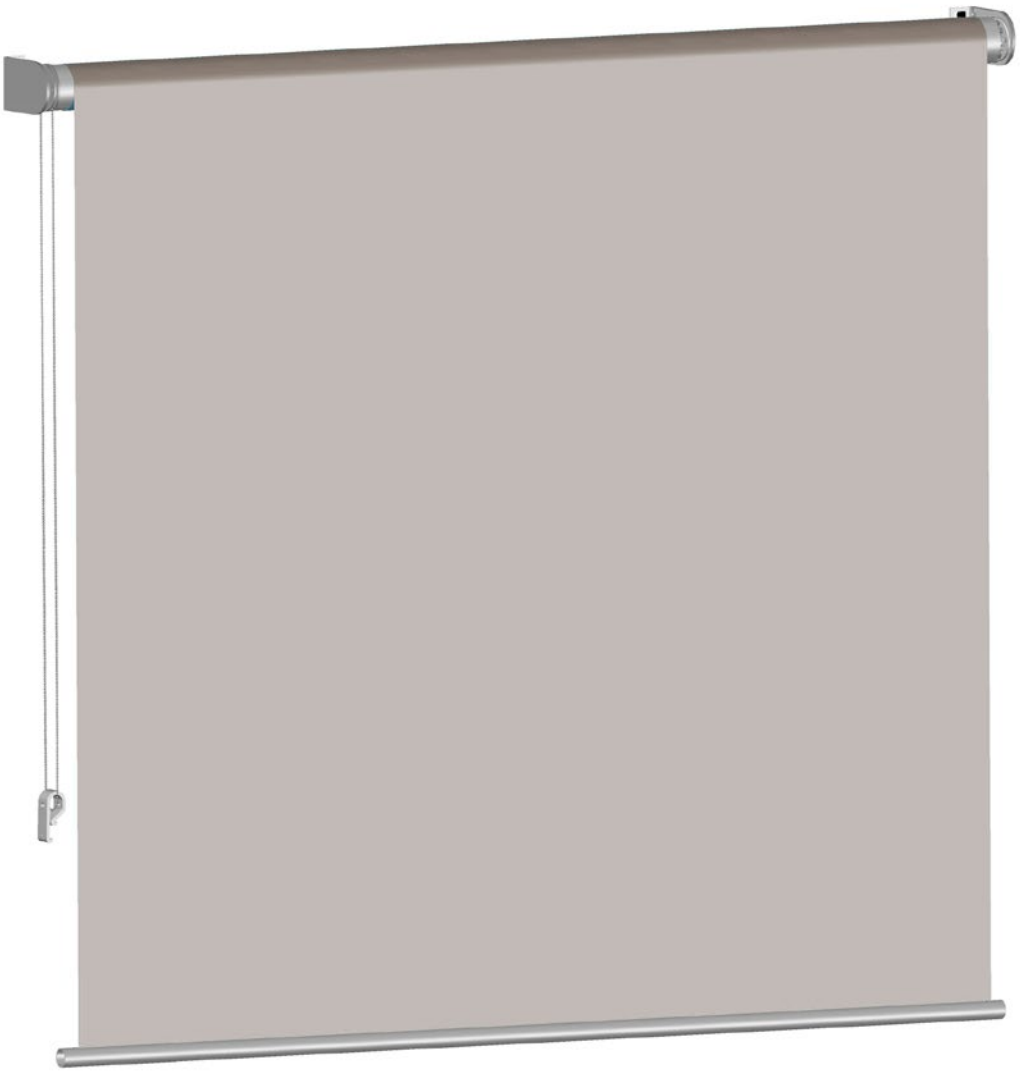

Guida visiva per il montaggio

ZANZATAP® ONLINE STORE

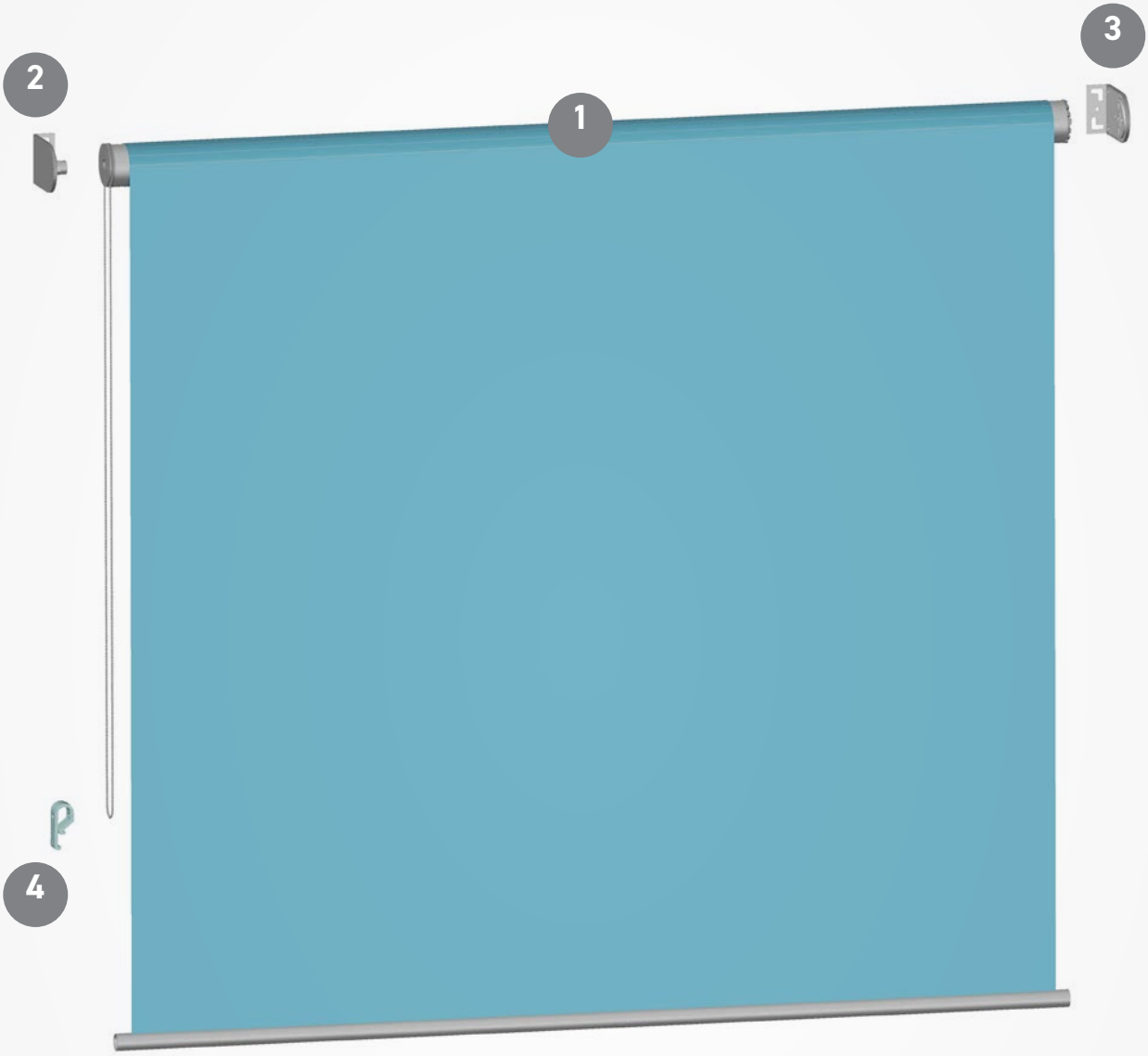

1) Corpo Tenda
2) Supporto lato comando
3) Supporto lato perno
4) Attacco di sicurezza per catenella

TIPOLOGIE DI INSTALLAZIONE

INSTALLAZIONE A SOFFITTO

I supporti vengono fissati in verticale al soffitto

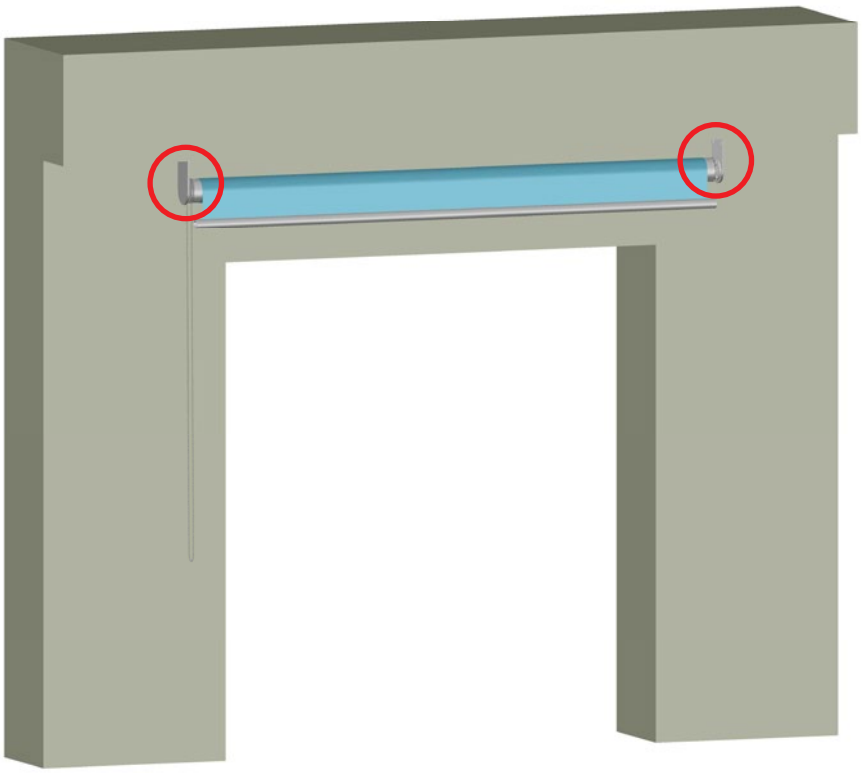

INSTALLAZIONE A PARETE

I supporti vengono fissati frontalmente alla parete

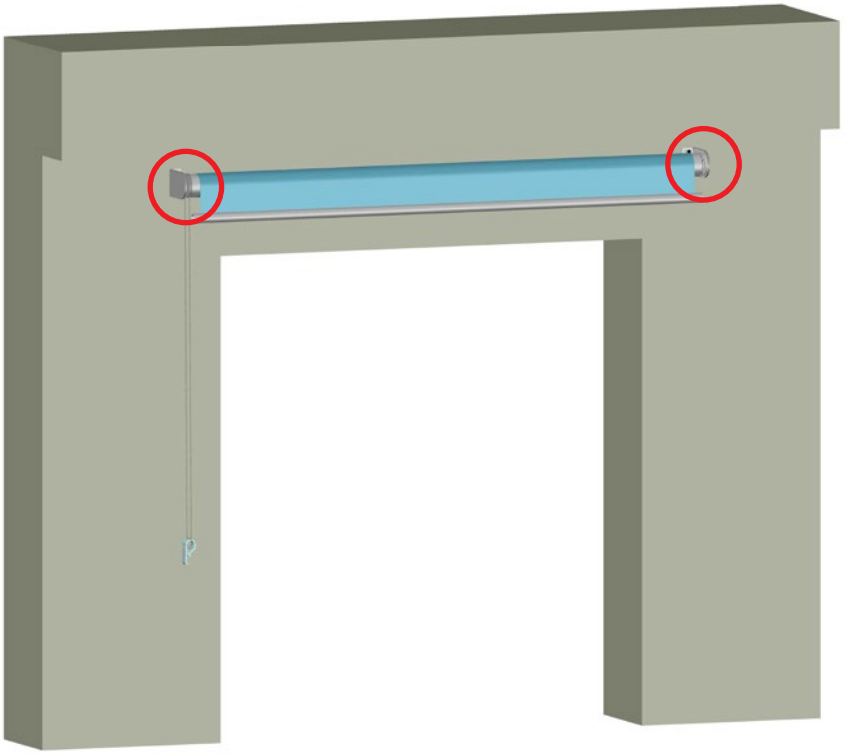

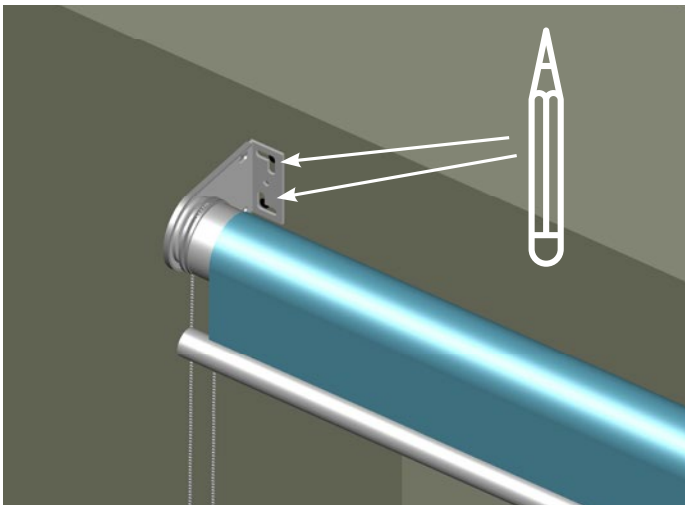

Posizionare la tenda completa di supporti nella posizione desiderata per l'installazione.
Contrassegnare la superficie nei punti da forare.

Fare attenzione a posizionare il comando sul lato giusto, come scelto al momento dell'ordine (DX-SX).

N.B. qualsiasi sia la tipologia di installazione dei supporti la procedura per il fissaggio e l'aggancio della tenda non cambia.

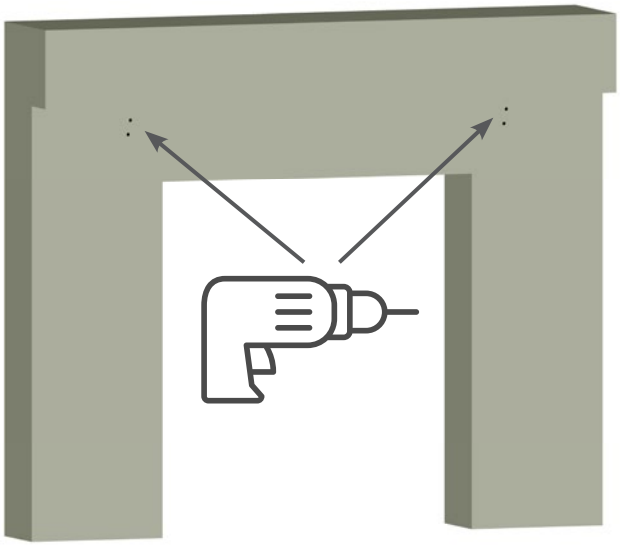

Rimuovere i supporti ed effettuare i fori nei punti precedentemente segnati.

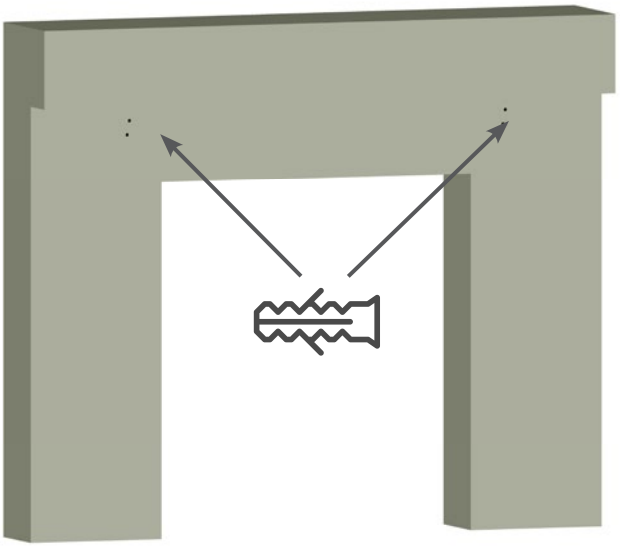

Inserire i tasselli nei fori

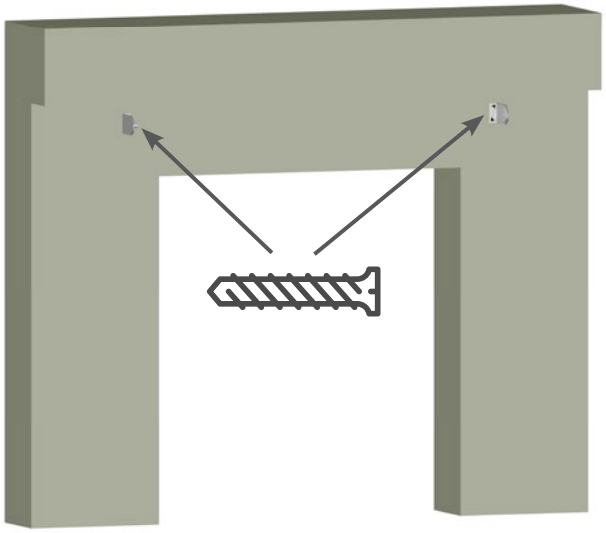

Riposizionare solo i supporti e fissarli con le viti.

APPLICAZIONE DELLA TENDA AI SUPPORTI

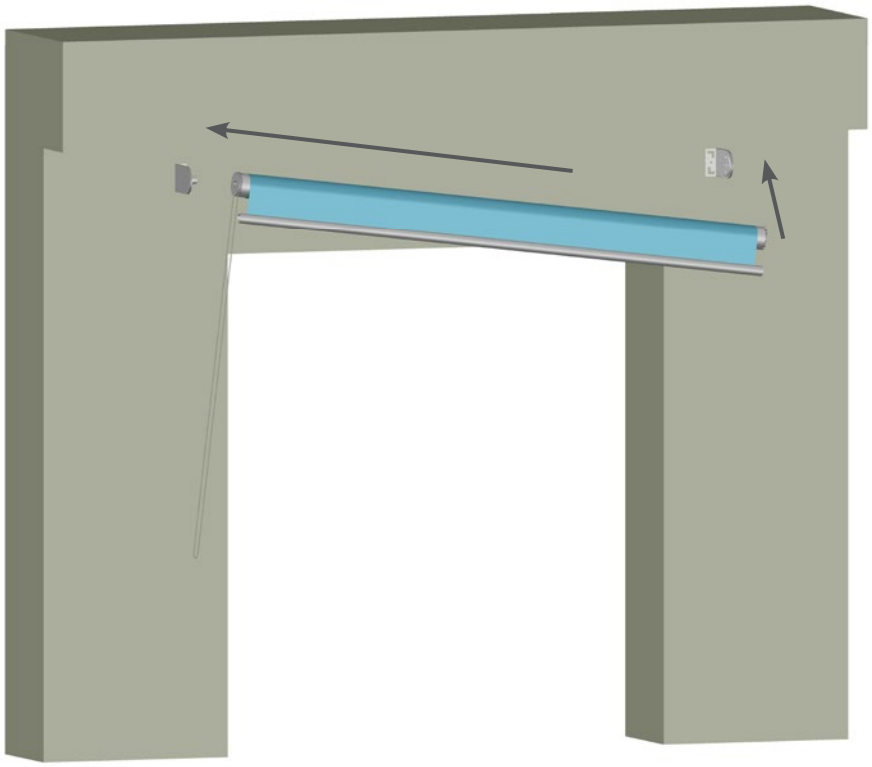

Applicare la tenda ai supporti, innestando prima il lato del comando.

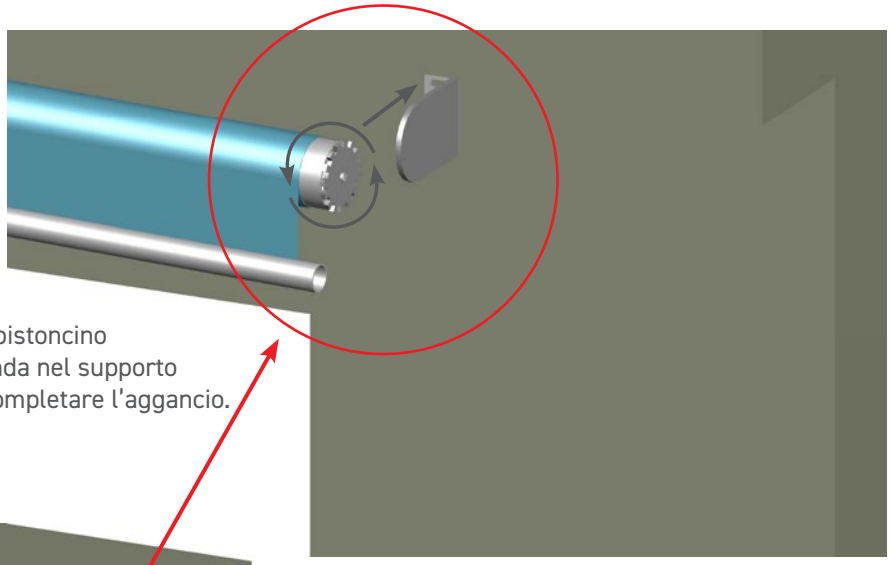

Girare la ruota dentata affinché il pistoncino si ritiri nella sede. Innestare la tenda nel supporto e rilasciare la ruota dentata per completare l'aggancio.

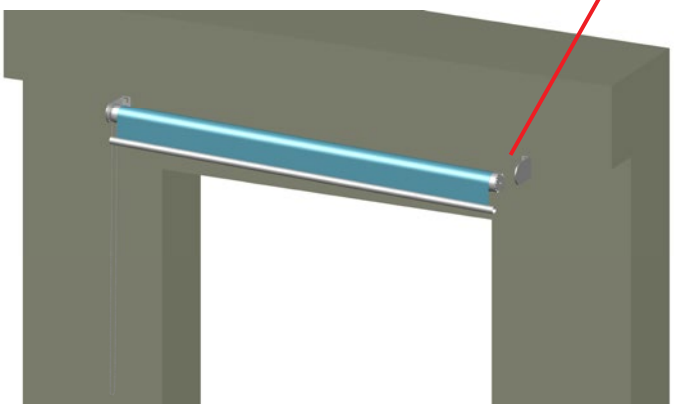

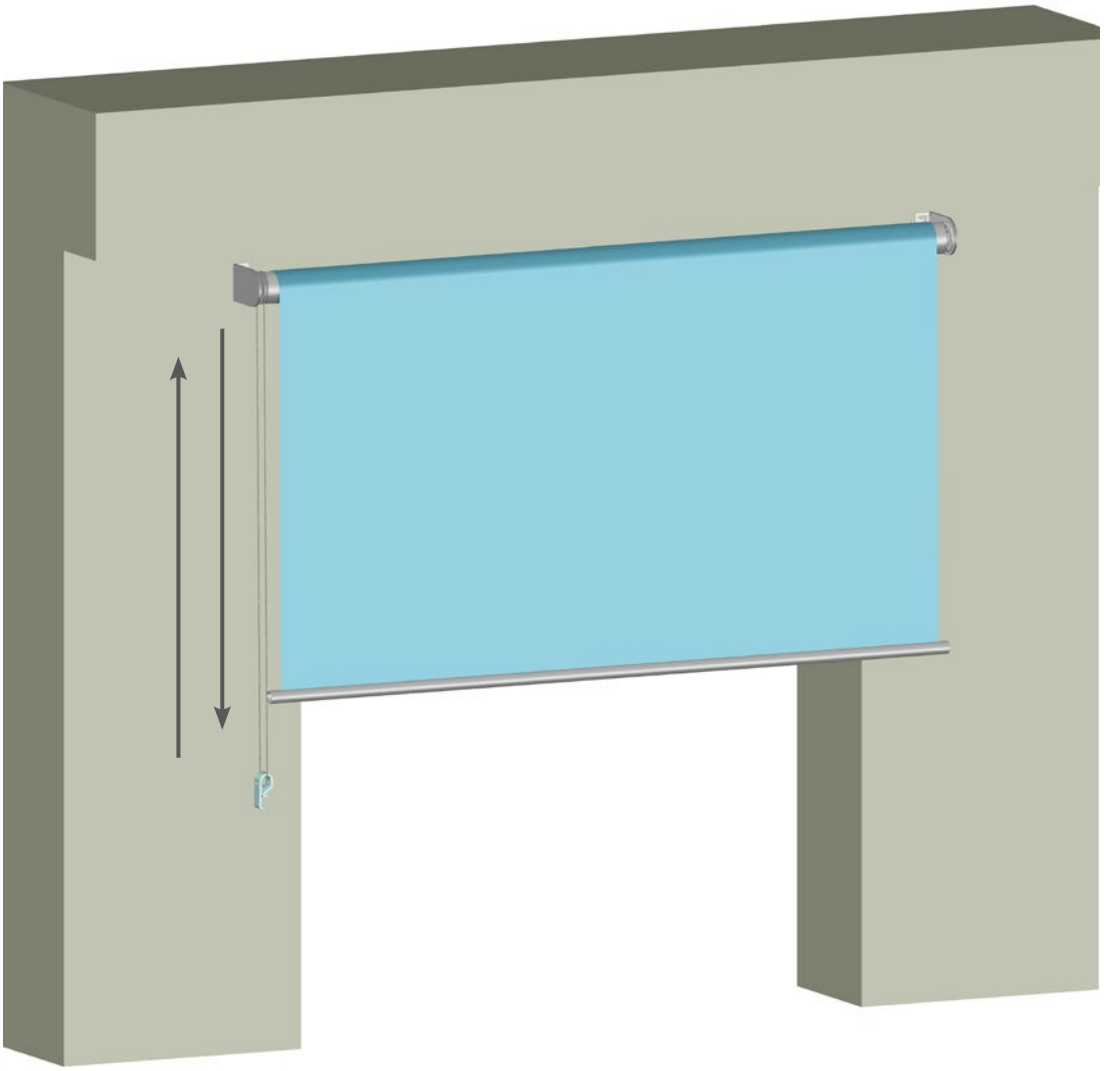

Testare il corretto funzionamento della tenda:
- Salita
- Discesa

Tenda a rullo

ISTRUZIONI DI MONTAGGIO
L'installazione del prodotto è consigliata a personale qualificato, in grado di comprendere e applicare correttamente le istruzioni riportate. Spetta all'installatore scegliere i materiali più idonei per il fissaggio del prodotto (viti, tasselli, collanti ecc.) e verificare che le superfici di installazione siano parallele e a squadro, così da garantire il corretto funzionamento del prodotto. In caso contrario, sarà necessario effettuare gli opportuni adeguamenti prima del montaggio.

AVVERTENZE
L'installazione e l'utilizzo del prodotto devono essere effettuati nel rispetto delle normative vigenti e delle successive disposizioni in materia di sicurezza. L'installatore è responsabile della sicurezza del prodotto installato e di tutte le operazioni necessarie al montaggio. È importante verificare che le attrezzature utilizzate siano a norma e in buono stato (trapani, pinze, scale, ponteggi, guanti, imbracature e dispositivi di sicurezza). In caso di installazione a quote elevate, mettere in sicurezza l'area circostante e sottostante per prevenire rischi dovuti alla caduta di oggetti. Un montaggio non corretto può causare danni o infortuni alle persone.

USO E MANUTENZIONE
La Tenda a Rullo non è una barriera rigida in grado di impedire completamente il passaggio della luce solare, ma una schermatura progettata per filtrare o ridurre la luce attraverso infissi e serramenti. Il prodotto è indicato esclusivamente per ambienti interni. Poiché alcuni componenti possono essere delicati, si consiglia di evitarne l'utilizzo da parte dei bambini. L'azienda non risponde di danni derivanti da un uso improprio del prodotto, come appoggiarsi al tessuto o tirare le corde di comando. Pulire periodicamente il tessuto con un panno umido e rimuovere la polvere dai profili con un aspiratore, prestando sempre attenzione alle condizioni di sicurezza durante le operazioni.

IMBALLO E TRASPORTO
I prodotti vengono confezionati in buste di plastica trasparente o in cartone per proteggerli durante il trasporto. In fase di disimballaggio prestare attenzione a non graffiare o danneggiare il prodotto e a non perdere eventuali componenti. Dopo aver rimosso l'imballo, verificare l'integrità del prodotto. In caso di dubbi sulla conformità, contattare l'azienda prima dell'installazione o dell'utilizzo. Durante il trasporto maneggiare il prodotto con cautela ed evitare di appoggiarvi materiali pesanti che potrebbero provocare deformazioni o danni.

GARANZIA
La Tenda è coperta da una garanzia di 24 mesi per eventuali difetti di fabbricazione relativi ad accessori e componenti. La garanzia non copre danni causati da utilizzo improprio, installazione non conforme alle istruzioni, manomissioni o interventi non corretti sul prodotto.



www.zanzatap.com